CATALOGUE AND TECHNICAL MANUAL

美式橱柜五金产品手册

DTC
Global Quality Benchmark

FACE FRAME CABINET FITTINGS

Product manuals

美式橱柜五金产品手册

DTC
Global Quality Benchmark

广东东泰五金精密制造有限公司
Guangdong Dongtai Hardware Precision Manufacturing Co.,Ltd
广东省佛山市顺德区勒流镇勒流港工业路
总机: +86(0)757-25332283 传真: 0757-25551876 邮编: 528322
网站:www.dtcdtc.com 邮箱: dtc@dtcdtc.com
Industry Road,Leliu Port,Leliu,Shunde,Foshan,Guangdong,China.
Tel: +86(0)757-25332283 Fax: 0757-25551876 Zip: 528322
Website:www.dtcdtc.com E-mail: dtc@dtcdtc.com

版权所有，仿冒必究。
以上所有专利产品均有知识产权保护，仿冒必究！
举报电话：0757-25332283

DTC-CA-2020-10-1
2020年2月

WWW.DTCDTC.COM

专业 周到 创新 信赖

PROFESSIONAL, CONSIDERATE, INNOVATIVE & RELIABLE

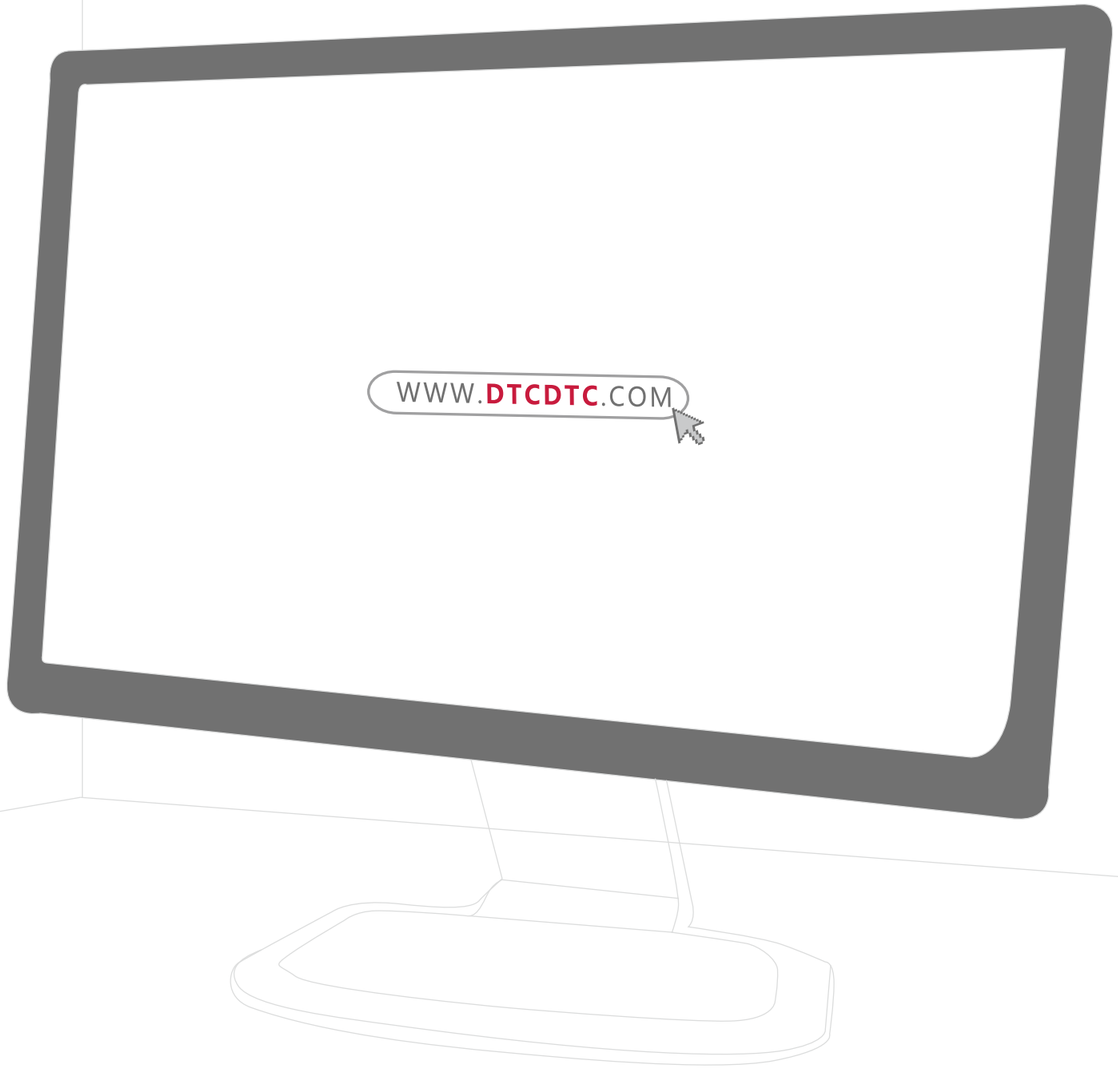

DTC环保五金通过欧盟RoHS标准

全面环保五金解决方案

TOTAL ENVIRONMENTALLY FRIENDLY HARDWARE SOLUTION

公司简介

Company profile

东泰第一工业园

东泰第二工业园

东泰第三工业园

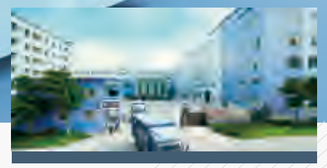

东泰第四工业园

广东东泰五金集团是一家集研发与制造于一体，专业为厨柜、卧室家具、浴室家具、办公家具、定制家具及地产商提供门铰链、喷粉滑轨、走珠滑轨、隐藏式滑轨、豪华抽屉、上翻、趟门系统及拆装部件的现代化集团企业。东泰公司在专利技术、制造力量、品质管理、品牌营销、销售渠道和客户服务等方面具有强大的优势:

公司拥有一支专业的研发队伍，东泰科技中心被政府授予家具五金工程技术研究开发中心的称号。每年自主研发大批功能新颖、具备专利保护的产品，深得合作伙伴的认同和支持。同时，公司已是国家高新技术企业，接连获得享誉世界工业设计界的 “德国IF产品设计大奖”、“德国红点设计大奖”。

作为一个制造型集团企业，通过近三十年的积累，东泰构建了一个现代智能自动化生产体系，公司下辖4个专业化生产制造基地，生产面积60多万平方米，整个生产流程从原料分切开始，到零件冲压、成型、压铸、注塑、电镀、喷涂、装配、再到包装、出货均在厂区内以一条龙的方式完成。

在日常的运作中，一个比较完善的质量管理体系已经成型并随着公司的发展不断优化。从原料采购到出货检验，东泰对整个流程实施严格的质量控制。生产的智能自动化为产品的质量提供了强大的保证，产品质量不断提高。公司是首批中国家居五金团体标准《家居用缓冲型抽屉导轨》、《家居用缓冲型暗铰链》的主起草单位。目前，DTC产品已经能够很好地满足欧美发达国家的品质要求，如美国ANSI/BHMA，KCMA，欧盟EN标准，并大量进入发达国家的市场。

公司的DTC品牌在国际上享有很高的知名度，综合实力跻身世界家居五金行业前三强。丰富的产品系列、优良的品质和贴身的客户服务为品牌提供了强大的支持。东泰拥有一支专业的销售团队，为全国各省市的客户提供全套的量体度身的家居五金部件解决方案。在国际市场上，DTC产品销往106个国家及地区，DTC的产品和服务受到世界各国客户的青睐。

总的来说，广东东泰五金集团是一家充满活力，锐意创新的国际化企业。展望未来东泰将在产品设计、制造智能化、销售及品牌管理、人力资源和公司文化建设方面加快改革的步伐，顺应时代需求，不断创新提供有竞争力的家居五金解决方案和服务，努力持续为客户创造最大价值。

DTC
Global Quality Benchmark

MUTUAL SUCCESS
共同成功

世界各地的DTC员工均努力服务于我们的客戶。
每个员工均为DTC和客戶的共同成功作出贡献。

新理念、新技术和创新产品-我们的员工定期受到培训，不断学习知识。
因此，我们的素质与我们的市场一起增长。

我们与全球范围内的客户保持着紧密的联系
听取每个建议和意见，继而推出我们的新品创意。

DTC
Global Quality Benchmark

INNOVATION EXHIBITING CENTER
东泰创展中心

共分为
展厅 | 活动中心 | 会议室 | 培训中心 | 测试中心 | 餐厅等多个功能区。
集展示/交流/培训/测试于一体，共8800平方米。

集展示/交流/培训/测试于一体，为家居企业、房地产商、家装公司
提供全面的家居五金解决方案

DTC
Global Quality Benchmark

ENVIRONMENTALLY FRIENDLY HARDWARE
环保五金

先进的无氰电镀工艺可使铰链达到酸性盐雾测试30小时标准，轨道切断面也可通过耐腐蚀测试。
而且东泰五金件、塑料及油脂材料均符合欧盟RoHS指令要求。

可持续发展

采用无氰电镀自动化生产，
自营的电镀厂于2008年获得ISO14001环境管理及ISO9001质量管理体系认证，
为公司在五金行业的长远持续发展提供强有力保障。

CREDENTIALS
资质证明

DTC承诺

产品自主研发，获知识产权专利保护
产品质量满足国际测试标准

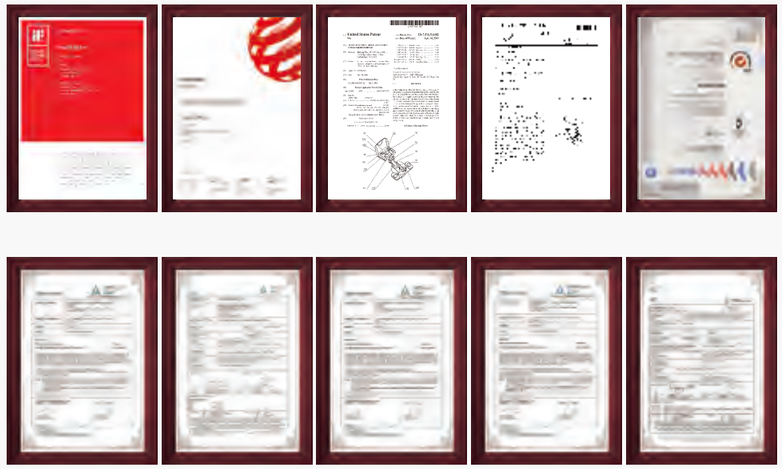

DTC
Global Quality Benchmark

ENTERPRISE HONOR
企业荣誉

获得享誉世界工业设计界的 “德国IF产品设计大奖”、“德国红点设计大奖”,现已成为全球最大的家具五金生产商之一。

卓越的质量以及优质的服务赢得世界各国客戶的青睐。“DTC”三个英文字母代表的已经不仅是一个商标，是质量和信誉的保证。

DTC
Global Quality Benchmark

CUSTOMER BENEFITS
处于核心位置的是我们全体客户的利益

我们致力于开发、生产能让我们的客戶获得愉快体验的产品。
在我们研发新产品之前，我们会积极了解、研究我们的客戶及合作伙伴的愿望与需求。

每个接触我们产品的人都应该从中受益。
全体客戶利益是我们一直以来秉承的理念。

中外研发团队的紧密配合是产品创新的源泉。
创造性的产品设计在国内外均获得专利保护。

LIFETIME WARRANTY for FURNITURE
家具的终身质量保证

我们的目标：在使用家具的过程中保证我们产品的使用功能。

通过跟踪顾客在日常生活中的体验，检验我们的产品并且不断提升他的舒适性。
随着时间的推移，我们将提供丰富多彩的新品种，用以满足使用者的需求。

DTC
Global Quality Benchmark

HIGH TECHNOLOGY AND HIGHLY AUTOMATED PROCESSES
高技术和高度自动化流程

想法和革新方案的实现必须有高技术、特别研制的机器设备以及训练有素的员工去支撑。

我们不断投资于新技术和生产设备，并加强对员工的培训。

DTC
Global Quality Benchmark

HIGHLY SKILLED WORKERS
一流的技工团队

精良的制造品质背后
是一支训练有素的技工队伍。

良好的内部培养机制为公司生产规模的扩大持续补充生力军。

我们用心对待每一件产品。

尽管这些产品总是默默无闻地置身于家具背后，然而，正是它们令家具更加灵活、安全和便利，并在年复一年的使用中证明其出色的性能。

DTC
Global Quality Benchmark

UPGRADED AUTOMATION
自动化升级

公司持续的自动化投入
使得产品质量稳定性实现了跨越式的发展。

随着自动化设备的不断升级换代，人员劳动强度降低，生产效率持续上升。

我们的解决方案给家具企业提供高品质的保证
----- 专业、周到、创新、信赖

A ROBUST PRODUCTION SYSTEM

强大的生产体系

大量的冲压，扎延，注塑，喷涂，电镀，装配，包装设备
在一个统一的内部生产管理系统的管控下，实现最优的生产效率与资源利用。

DTC
Global Quality Benchmark

UNPARALLELED OPENING EXPERIENCE

无与伦比的开启体验

对质量的苛求、创新技术的不断突破，与客户持续的沟通使产品越来越安全、耐用、高效、舒适。
我们的员工时刻遵循这些价值理念，恪守使命。正是这样的努力最终成就了令人满意的家具产品。

SERVICE AIM
服务志向

“及时、准确地为客户送达他们所需要的产品”
是DTC销售服务团队遵从的服务理念。

DTC
Global Quality Benchmark

WAREHOUSING & LOGISTICS RESOURCES
DTC拥有强大的仓储物流系统

DTC的内部与外部物流系统无缝相接，配送网络覆盖全国。
通过战略合作伙伴的引入，DTC品牌覆盖100多个国家和地区。

目录

Contents

Table Of Contents 目录

A

美式铰链系列 30

美厨牵 31

- 3D内置阻尼铰，普通铰 32-33
- 2D内置阻尼铰，普通铰 34-39

B

隐藏三节滑轨系列 40

美橱宝 41

- 带前连接件 TS20, TF20, TS21, TF21, TS30, TF30, TS31, TF31 42-49

美龙号 50

- 带前连接件 SS20, FF20, SS30, FF30 52-55
- 带钩 SS20B, FF20B, SS30B, FF30B 56-63

C

走珠滑轨系列 64

刚柔号 65

- 45mm阻尼滑轨 66-67

普通走珠滑轨 68

- 45mm 70-71

D

喷粉滑轨系列 72

普通系列 73

- E, C 74-75

E

配 件 76

- 美橱配件 78-79

DTC
Global Quality Benchmark

FACE FRAME
HINGES

PIVOT-PRO
FACE FRAME

美式铰链系列

美橱牵

美橱牵铰链

提供全面的盖位支持

- 创新阻尼技术，**自适应各种温度条件与门板重量。**
- 设有阻尼调节拨片，**提供两种阻尼力度。**
- 造工精良，强度**寿命均远超美国KCMA标准。**

美橱牵™ | PIVOT-PRO FACE FRAME

H9 \ E9 系列3D调节内置阻尼美式铰链

105°

DTC Global Quality Benchmark

产品

描述

- 开启角度105°
- 铰杯深度11mm
- 小盖位
- 阻尼器安装在铰链杯上
- 3个偏心调节螺丝，可6维调节
- 压入式铰链必须使用敲入工具安装

空间需求

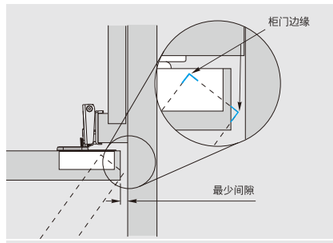

门板厚度19mm(3/4)"
最小间隙7mm(9/32)"
(基于直角边的门板)

设计

钻孔尺寸

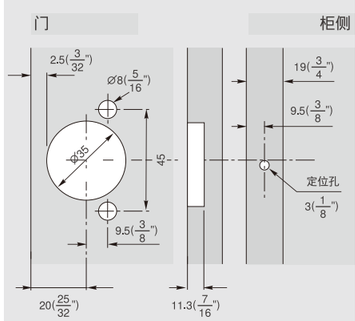

安装尺寸

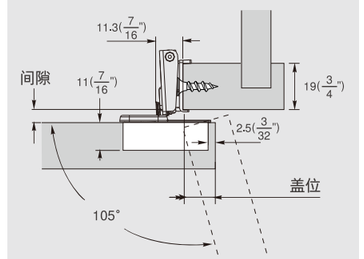

间隙工厂设定5mm(3/16"),
盖位6.4–9.5mm(1/4"–3/8"),25.4mm(1"),调节+2.5mm(3/32"),–0mm
盖位11–22mm(7/16"–7/8"),调节+1.8mm(1/16"),–0.7mm(1/32")

调节

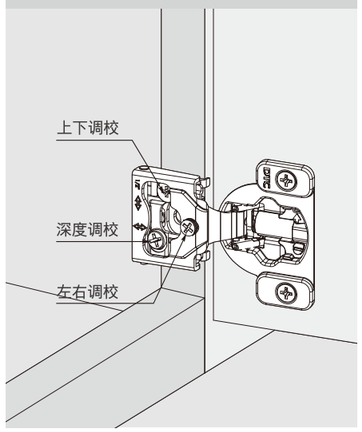

阻尼铰链订货信息

盖位		锁木螺丝 订货号	压入式胶粒 订货号	只/箱
1/4"	6.4mm	H9Q015H	H9Q015NH	300
5/16"	7.9mm	H9Q025H	H9Q025NH	300
3/8"	9.5mm	H9Q035H	H9Q035NH	300
7/16"	11.1mm	H9Q045H	H9Q045NH	300
1/2"	12.7mm	H9Q055H	H9Q055NH	300
9/16"	14.3mm	H9Q065H	H9Q065NH	300
5/8"	15.8mm	H9Q075H	H9Q075NH	300
3/4"	19mm	H9Q085H	H9Q085NH	300
7/8"	22.2mm	H9Q095H	H9Q095NH	300
1"	25.4mm	H9Q105H	H9Q105NH	300

普通铰链订货信息

盖位		锁木螺丝 订货号	压入式胶粒 订货号	只/箱
1/4"	6.4mm	H9E015	H9E015N	300
5/16"	7.9mm	H9E025	H9E025N	300
3/8"	9.5mm	H9E035	H9E035N	300
7/16"	11.1mm	H9E045	H9E045N	300
1/2"	12.7mm	H9E055	H9E055N	300
9/16"	14.3mm	H9E065	H9E065N	300
5/8"	15.8mm	H9E075	H9E075N	300
3/4"	19mm	H9E085	H9E085N	300
7/8"	22.2mm	H9E095	H9E095N	300
1"	25.4mm	H9E105	H9E105N	300

产品

描述

- 开启角度105°
- 铰杯深度11mm
- 大盖位
- 阻尼器安装在铰链杯上
- 3个偏心调节螺丝，可6维调节
- 压入式铰链必须使用敲入工具安装

空间需求

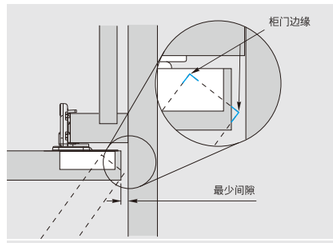

门板厚度19mm(3/4)"
最小间隙7mm(9/32)"
(基于直角边的门板)

设计

钻孔尺寸

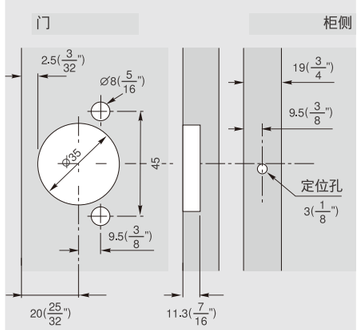

安装尺寸

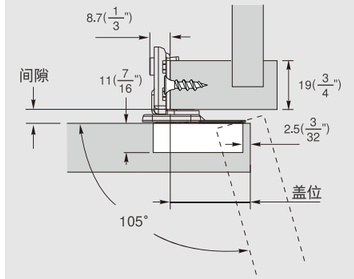

间隙工厂设定5mm(3/16")，盖位+2.5mm(3/32")，–0

调节

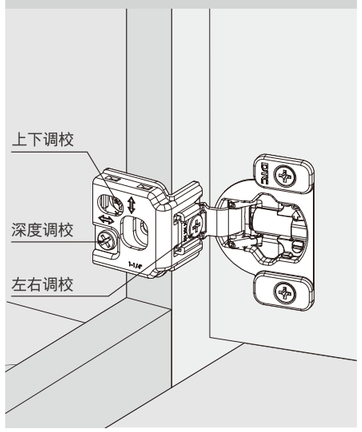

阻尼铰链订货信息

盖位		锁木螺丝 订货号	压入式胶粒 订货号	只/箱
1 1/4"	31.8mm	E9Q115H	E9Q115NH	300
1 5/16"	33.3mm	E9Q125H	E9Q125NH	300
1 3/8"	34.9mm	E9Q135H	E9Q135NH	300
1 7/16"	36.5mm	E9Q145H	E9Q145NH	300
1 1/2"	38.1mm	E9Q155H	E9Q155NH	300
1 9/16"	39.7mm	E9Q165H	E9Q165NH	300

普通铰链订货信息

盖位		锁木螺丝 订货号	压入式胶粒 订货号	只/箱
1 1/4"	31.8mm	E9E115	E9E115N	300
1 5/16"	33.3mm	E9E125	E9E125N	300
1 3/8"	34.9mm	E9E135	E9E135N	300
1 7/16"	36.5mm	E9E145	E9E145N	300
1 1/2"	38.1mm	E9E155	E9E155N	300
1 9/16"	39.7mm	E9E165	E9E165N	300

美橱牵™ | PIVOT-PRO FACE FRAME

H8 \ E8 系列2D调节内置阻尼美式铰链

105°

DTC
Global Quality Benchmark

产品

描述

- 开启角度105°
- 铰杯深度11mm
- 小盖位
- 阻尼器安装在铰链杯上
- 2个偏心调节螺丝，可6维调节
- 压入式铰链必须使用敲入工具安装

空间需求

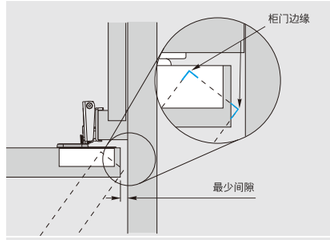

门板厚度19mm(3/4")
最小间隙7mm(9/32")
(基于直角边的门板)

设计

钻孔尺寸

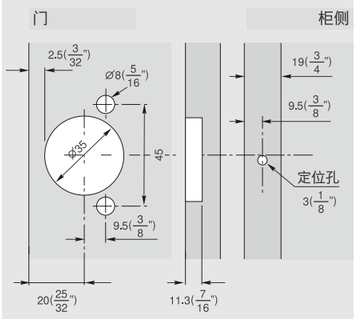

安装尺寸

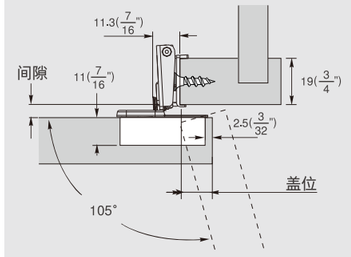

间隙工厂设定5mm(3/16"),
盖位6.4–9.5mm(1/4"–3/8"), 调节+2.5mm(3/32"),–0mm
盖位11–25.4mm(7/16"–1"),调节+1.8mm(1/16")–0.7mm(1/32")

调节

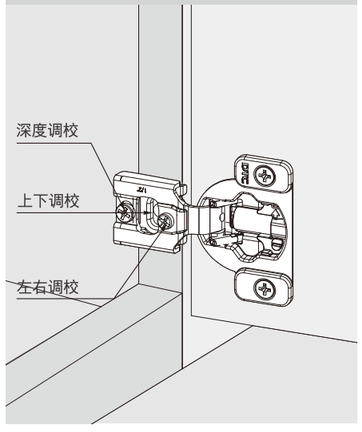

阻尼铰链订货信息

盖位		锁木螺丝 订货号	压入式胶粒 订货号	只/箱
1/4"	6.4mm	H8Q015H	H8Q015NH	300
5/16"	7.9mm	H8Q025H	H8Q025NH	300
3/8"	9.5mm	H8Q035H	H8Q035NH	300
7/16"	11.1mm	H8Q045H	H8Q045NH	300
1/2"	12.7mm	H8Q055H	H8Q055NH	300
9/16"	14.3mm	H8Q065H	H8Q065NH	300
5/8"	15.8mm	H8Q075H	H8Q075NH	300
3/4"	19mm	H8Q085H	H8Q085NH	300
7/8"	22.2mm	H8Q095H	H8Q095NH	300
1"	25.4mm	H8Q105H	H8Q105NH	300

普通铰链订货信息

盖位		锁木螺丝 订货号	压入式胶粒 订货号	只/箱
1/4"	6.4mm	H8E015	H8E015N	300
5/16"	7.9mm	H8E025	H8E025N	300
3/8"	9.5mm	H8E035	H8E035N	300
7/16"	11.1mm	H8E045	H8E045N	300
1/2"	12.7mm	H8E055	H8E055N	300
9/16"	14.3mm	H8E065	H8E065N	300
5/8"	15.8mm	H8E075	H8E075N	300
3/4"	19mm	H8E085	H8E085N	300
7/8"	22.2mm	H8E095	H8E095N	300
1"	25.4mm	H8E105	H8E105N	300

产品

描述

- 开启角度105°
- 铰杯深度11mm
- 大盖位
- 阻尼器安装在铰链杯上
- 2个偏心调节螺丝，可6维调节
- 压入式铰链必须使用敲入工具安装

空间需求

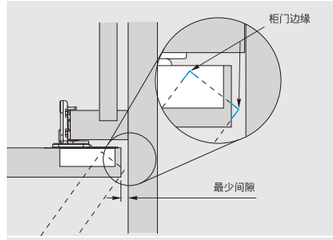

门板厚度19mm(3/4")
最小间隙7mm(9/32")
(基于直角边的门板)

设计

钻孔尺寸

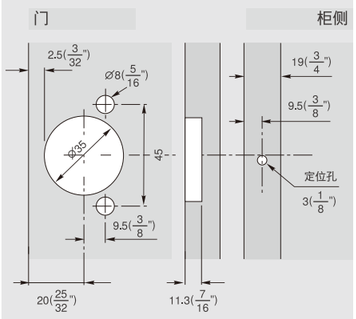

安装尺寸

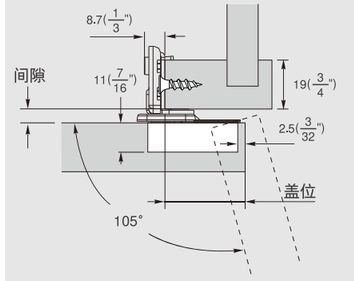

间隙工厂设定5mm(3/16").盖位+2.5mm(3/32"),–0

调节

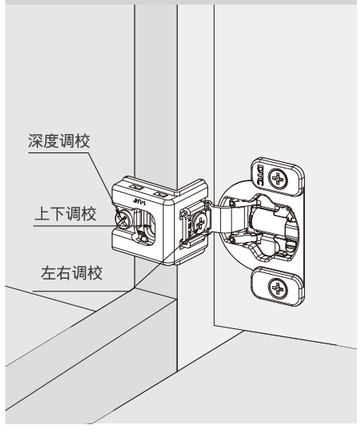

阻尼铰链订货信息

盖位		锁木螺丝 订货号	压入式胶粒 订货号	只/箱
1 1/4"	31.8mm	E8Q115H	E8Q115NH	300
1 5/16"	33.3mm	E8Q125H	E8Q125NH	300
1 3/8"	34.9mm	E8Q135H	E8Q135NH	300
1 7/16"	36.5mm	E8Q145H	E8Q145NH	300
1 1/2"	38.1mm	E8Q155H	E8Q155NH	300
1 9/16"	39.7mm	E8Q165H	E8Q165NH	300

普通铰链订货信息

盖位		锁木螺丝 订货号	压入式胶粒 订货号	只/箱
1 1/4"	31.8mm	E8E115	E8E115N	300
1 5/16"	33.3mm	E8E125	E8E125N	300
1 3/8"	34.9mm	E8E135	E8E135N	300
1 7/16"	36.5mm	E8E145	E8E145N	300
1 1/2"	38.1mm	E8E155	E8E155N	300
1 9/16"	39.7mm	E8E165	E8E165N	300

安装调节 | ASSEMBLY AND ADJUSTMENT

美橱牵铰链安装示意和参数图

自攻螺丝

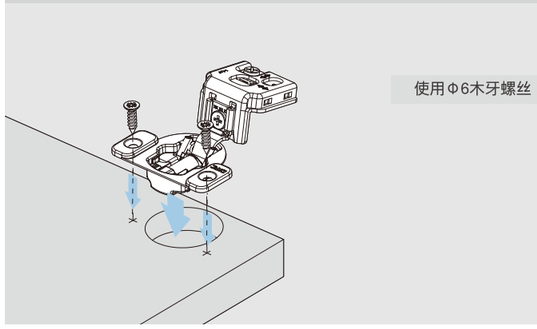

压入式螺丝

最小间隙

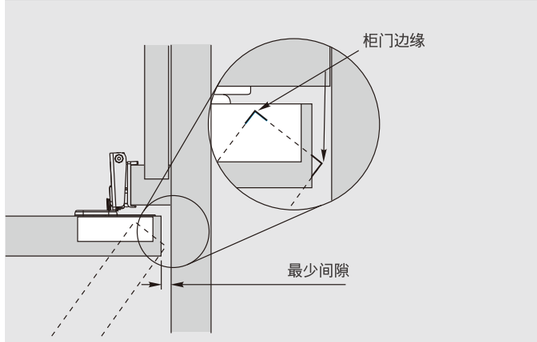

门板厚度19mm(3/4")
最小间隙7mm(9/32")
(基于直角边的门板)

钻孔尺寸

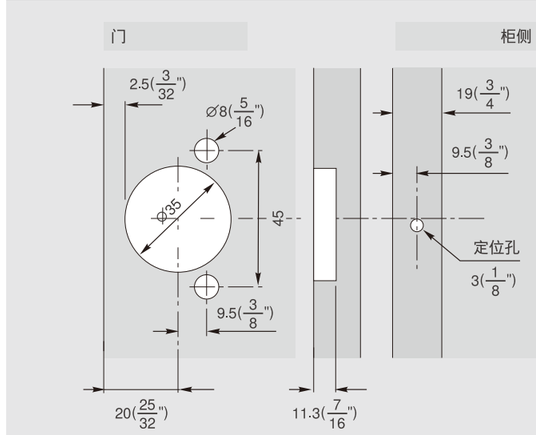

L=铰链之间的距离

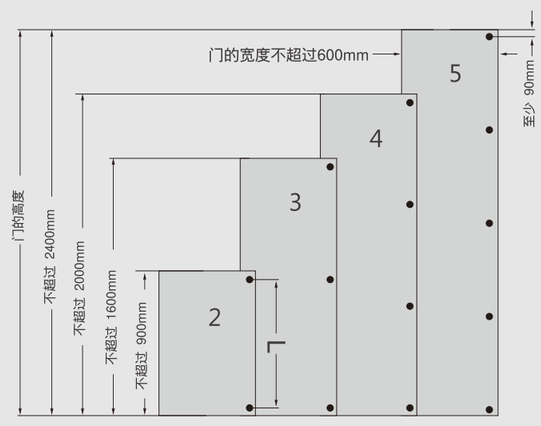

每扇门所需的铰链数

门的宽度，门的高度和门的材料质量是每扇门所需的铰链数的决定因素。在实际操作中会出现的由于各种情况的不同而不同。所以上图所列的铰链安装方案，只能作为参考。在情况不确定时，建议先作一个试验。出于稳定性方面考虑，铰链之间的距离应尽量大些。

盖位 $\frac{1}{4}$"~1" 门板调校示意图（H9系列）

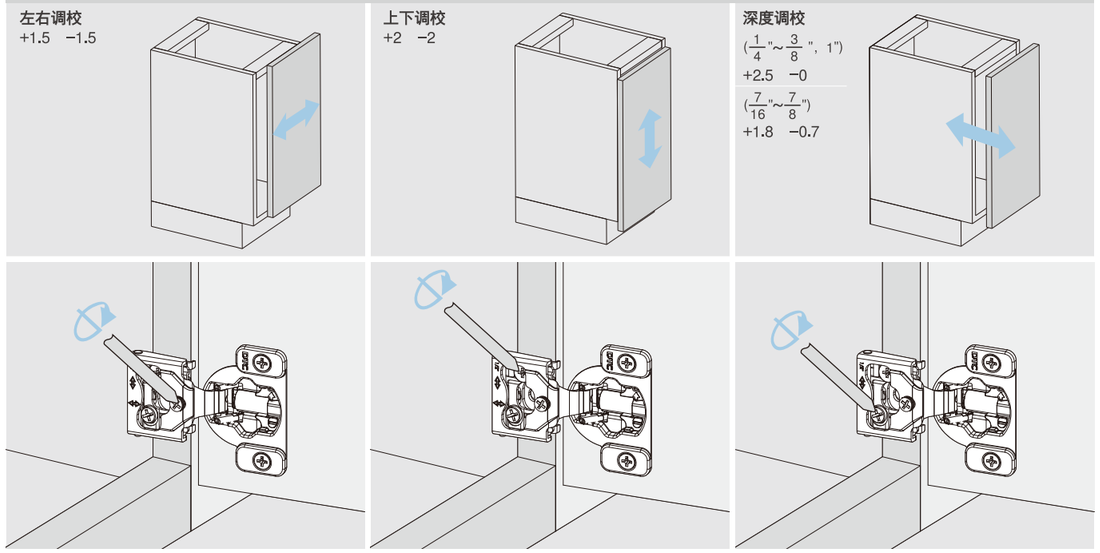

盖位 $1\frac{1}{4}$"~$1\frac{9}{16}$" 门板调校示意图（E9系列）

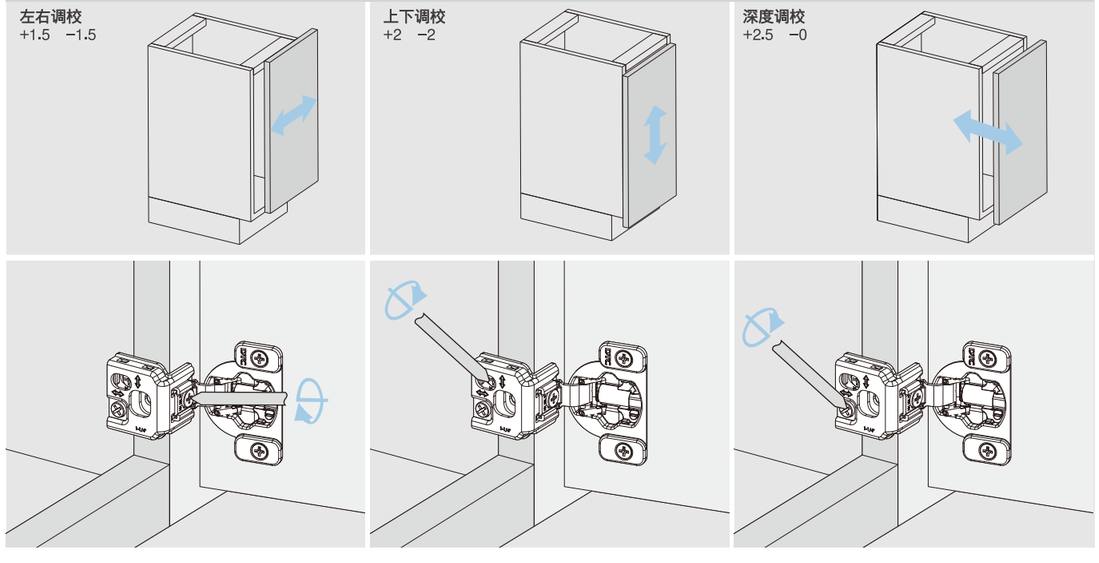

公制英制对照表：

1	1.5	2	3	4	5	5.5	6	7	8	9	9.5	10	11	12	13	13.5	14	15	16	17	17.5	18	19	20	20.5	21	22	23	24	24.5	25.4
1/32	1/16	5/64	1/8	5/32	3/16	7/32	1/4	9/32	5/16	11/32	3/8	11/32	7/16	15/32	1/2	17/32	9/16	19/32	5/8	21/32	9/16	23/32	3/4	25/32	13/16	27/32	7/8	29/32	15/16	31/32	1

安装调节 | ASSEMBLY AND ADJUSTMENT

美橱牵铰链安装示意和参数图

盖位 $\frac{1}{4}$"~1"门板调校示意图（H8系列）

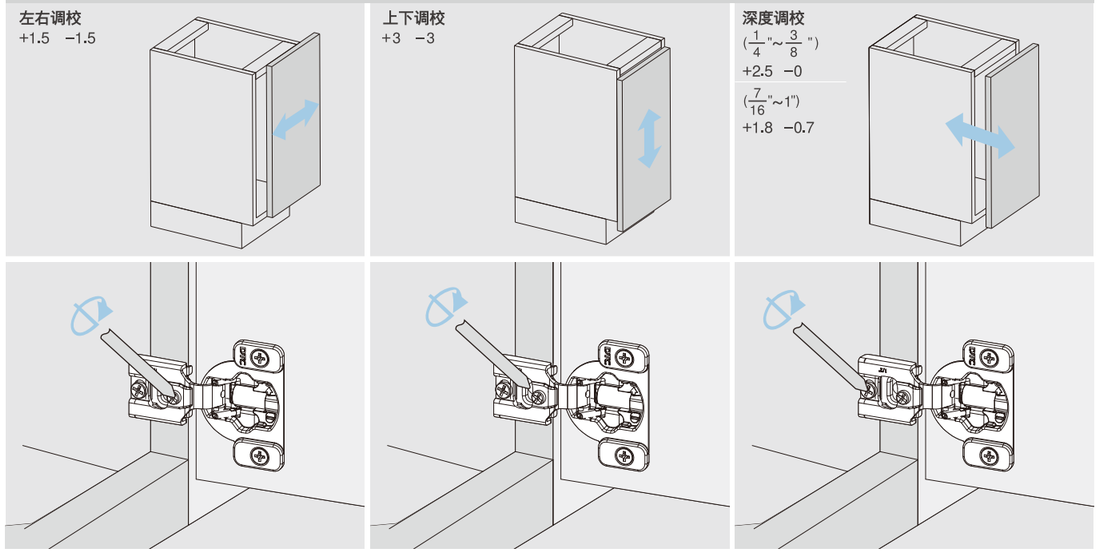

盖位 $1\frac{1}{4}$"~$1\frac{9}{16}$"门板调校示意图（E8系列）

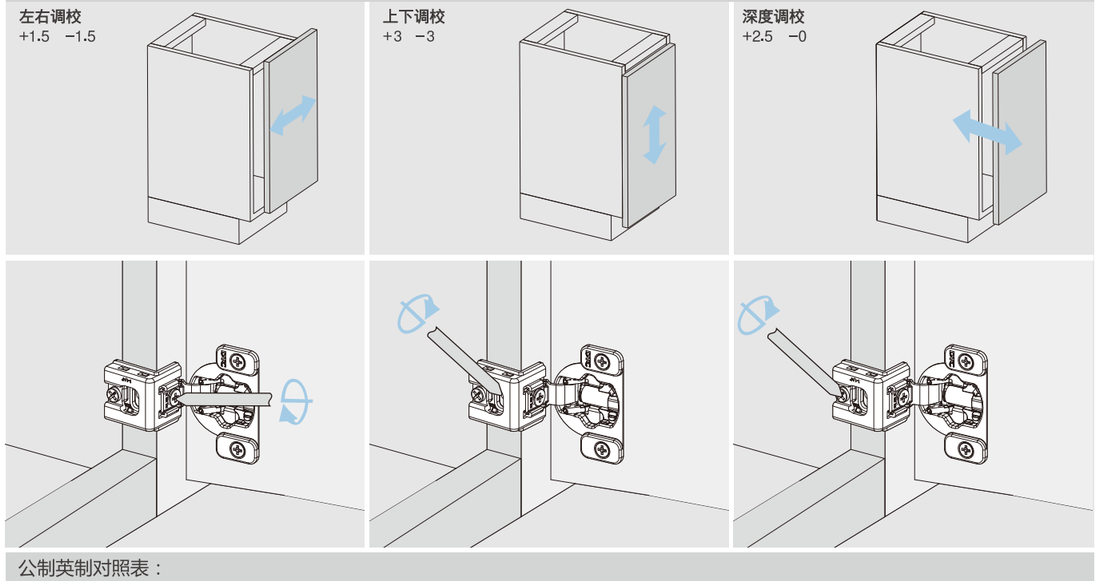

公制英制对照表：

1	1.5	2	3	4	5	5.5	6	7	8	9	9.5	10	11	12	13	13.5	14	15	16	17	17.5	18	19	20	20.5	21	22	23	24	24.5	25.4
$\frac{1}{32}$	$\frac{1}{16}$	$\frac{5}{64}$	$\frac{1}{8}$	$\frac{5}{32}$	$\frac{3}{16}$	$\frac{7}{32}$	$\frac{1}{4}$	$\frac{9}{32}$	$\frac{5}{16}$	$\frac{11}{32}$	$\frac{3}{8}$	$\frac{11}{32}$	$\frac{7}{16}$	$\frac{15}{32}$	$\frac{1}{2}$	$\frac{17}{32}$	$\frac{9}{16}$	$\frac{19}{32}$	$\frac{5}{8}$	$\frac{21}{32}$	$\frac{9}{16}$	$\frac{23}{32}$	$\frac{3}{4}$	$\frac{25}{32}$	$\frac{13}{16}$	$\frac{27}{32}$	$\frac{7}{8}$	$\frac{29}{32}$	$\frac{15}{16}$	$\frac{31}{32}$	1

我们是一家不断创新的企业！需要了解更多最新产品信息
请登录企业网站www.dtcdtc.com或联系我们的客服代表400 8036 338。

DTC
Global Quality Benchmark

UNDERMOUNT
SLIDES

D-MOTION PLUS FACE FRAME

隐藏三节滑轨系列

美橱宝

3D调节、阻尼、静音系统

为抽屉提供完美的运动

- DTC美橱宝阻尼隐藏滑轨，**全拉出、静音、轻柔自关。**
- 强大的3D调节功能是**高品质橱柜的首选。**
- 超强的**承载能力40kg/60kg**

美橱宝™ | D-MOTION PLUS FACE FRAME

TS20 系列隐藏三节美式滑轨(16MM带前连接件、可配后连接件)

40

DTC Global Quality Benchmark

产品

描述

- 载重40公斤
- 表面：镀锌
- 长度：229-533毫米
- 滑轨为全拉出式
- 无需工具，抽屉可快速安装和拆卸
- 静音系统保证滑动运动流畅、轻松
- 2D调节，上下：0-3mm，左右：± 1.5mm
- 3D调节，上下：0-3mm，左右：± 1.5mm
  前后：0-3.5mm

空间需求

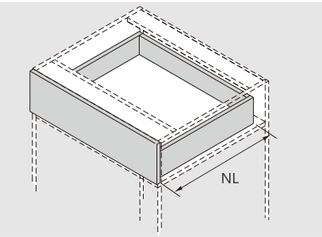

NL 标称长度

阻尼抽屉/反弹抽屉

1 柜桶轨道(左/右)

镀锌板(F02)

标称长度	阻尼抽屉 订货号	反弹抽屉 订货号	套/箱
229(9")	TS20229H	TF20229H	10
305(12")	TS20305H	TF20305H	10
381(15")	TS20381H	TF20381H	10
457(18")	TS20457H	TF20457H	10
533(21")	TS20533H	TF20533H	10

2D调节前连接件 左/右
深灰色(H11)
订货号 **0TSSD01-A**

2D调节前连接件(带台阶) 左/右
深灰色(H11)
订货号 **0TSSD03-A**

3D调节前连接件 左/右
深灰色(H11)
订货号 **0TSSD02-A**

2 3D调节前连接件(带台阶) 左/右
深灰色(H11)
订货号 **0TSSD04-A**

3 塑料后连接件
深灰色(H11)
配滑轨长度305(12")–533(21")
订货号 **0GA03**

塑料后连接件
深灰色(H11)
配滑轨长度229(9")
订货号 **GHJ06**

4 同步反弹横杆
(可裁切:1100/柜体净宽 LW–172)
银灰色(E18)
订货号 **HT0FH02**

钢后连接件
镀锌(B02)
订货号 **GHJ02**

阻尼抽屉

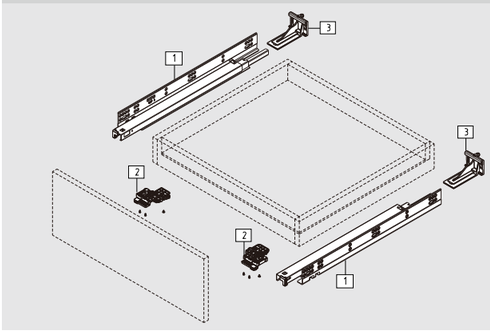

反弹抽屉

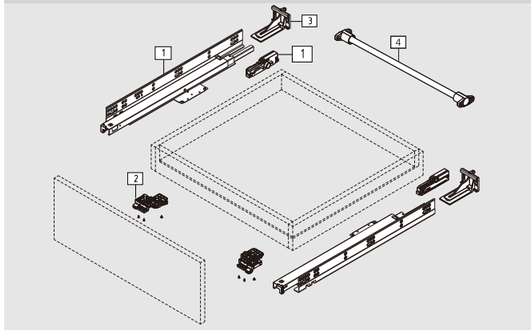

设计

滑轨安装尺寸(mm)

NL=滑轨的标称长度
LT=柜子的内部深度

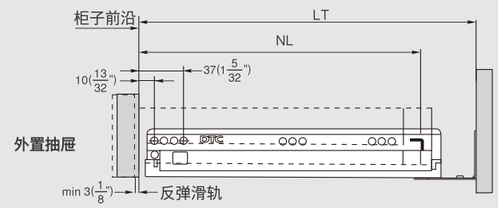

滑轨安装尺寸(mm)

NL=滑轨的标称长度
LT=柜子的内部深度

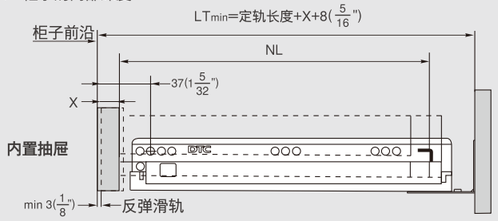

滑轨安装孔尺寸(mm)

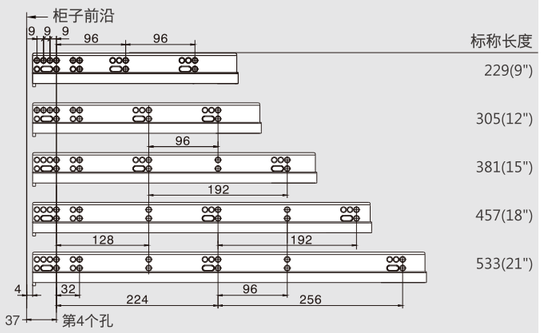

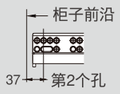

内置抽屉滑轨安装孔尺寸(mm)

滑轨安装尺寸(mm)

LW=柜子的内部宽度

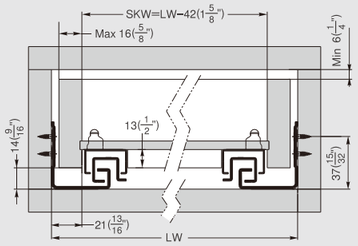

抽屉深度	定轨长度	柜子的内部深度 Max	柜子的内部深度 Min
229(9")	256(10 1/2")	298(11 3/4")	283(11 1/8")
305(12")	317(12 1/2")	369(14 9/16")	326(12 7/8")
381(15")	394(15 1/2")	446(17 9/16")	403(15 7/8")
457(18")	470(18 1/2")	522(20 9/16")	479(18 7/8")
533(21")	546(21 1/2")	598(23 9/16")	555(21 7/8")

后连接件、后背板、前连接件安装尺寸(mm)

塑料后连接件滑轨长度229(9")

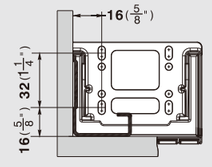

塑料后连接件滑轨长度
305(12")–533(21")

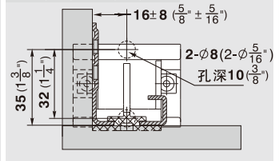

钢后连接件

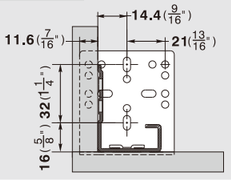

阻尼抽屉后背板

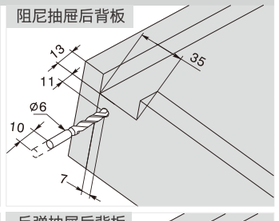

前连接件

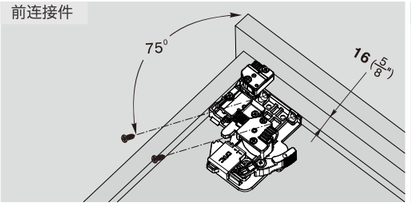

前连接件(带台阶)

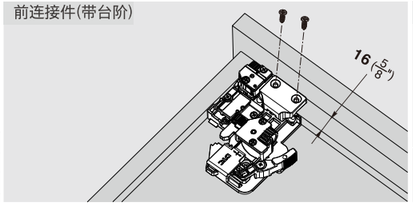

反弹抽屉后背板

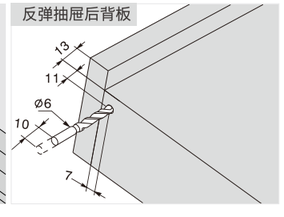

美橱宝™ | D-MOTION PLUS FACE FRAME

TS30 系列隐藏三节美式滑轨(19MM带前连接件、可配后连接件)

40

DTC Global Quality Benchmark

产品

描述

- 载重40公斤
- 表面：镀锌
- 长度：229-533毫米
- 滑轨为全拉出式
- 无需工具，抽屉可快速安装和拆卸
- 静音系统保证滑动运动流畅、轻松
- 2D调节，上下：0-3mm，左右：± 1.5mm
- 3D调节，上下：0-3mm，左右：± 1.5mm
  前后：0-3.5mm

空间需求

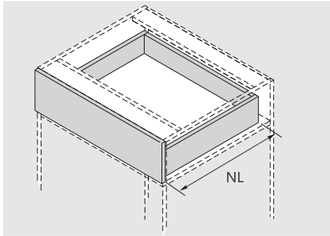

NL 标称长度

阻尼抽屉/反弹抽屉

1 柜桶轨道(左/右)

镀锌板(F02)

标称长度	阻尼抽屉 订货号	反弹抽屉 订货号	套/箱
229(9")	TS30229H	TF30229H	10
305(12")	TS30305H	TF30305H	10
381(15")	TS30381H	TF30381H	10
457(18")	TS30457H	TF30457H	10
533(21")	TS30533H	TF30533H	10

2D调节前连接件 左/右
深灰色(H11)
订货号 **0TSSD01-A**

2D调节前连接件(带台阶) 左/右
深灰色(H11)
订货号 **0TSSD03-A**

3D调节前连接件 左/右
深灰色(H11)
订货号 **0TSSD02-A**

2 3D调节前连接件(带台阶) 左/右
深灰色(H11)
订货号 **0TSSD04-A**

3 塑料后连接件
深灰色(H11)
配滑轨长度305(12")–533(21")
订货号 **0GA03**

塑料后连接件
深灰色(H11)
配滑轨长度229(9")
订货号 **GHJ06**

4 同步反弹横杆
(可裁切:1100/柜体净宽 LW–180)
银灰色(E18)!
订货号 **HT0FH02**

钢后连接件
镀锌(B02)
订货号 **GHJ02**

阻尼抽屉

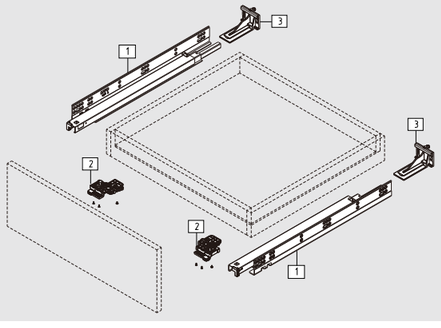

反弹抽屉

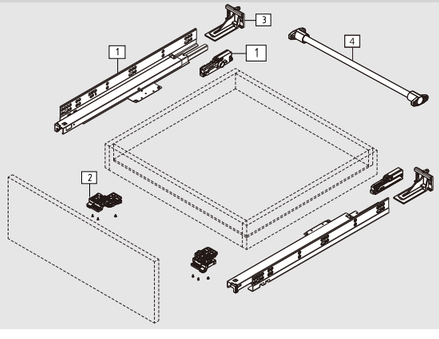

设计

滑轨安装尺寸(mm)

NL=滑轨的标称长度
LT=柜子的内部深度

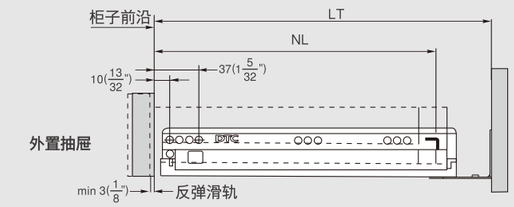

滑轨安装尺寸(mm)

NL=滑轨的标称长度
LT=柜子的内部深度

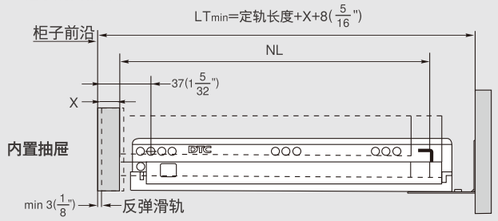

滑轨安装孔尺寸(mm)

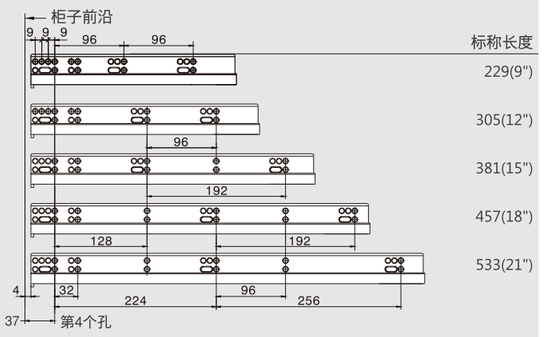

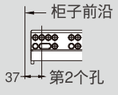

内置抽屉滑轨安装孔尺寸(mm)

滑轨安装尺寸(mm)

LW=柜子的内部宽度

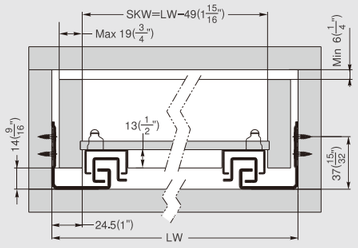

抽屉深度	定轨长度	柜子的内部深度 Max	柜子的内部深度 Min
229(9")	256(10 1/2")	298(11 3/4")	283(11 1/8")
305(12")	317(12 1/2")	369(14 9/16")	326(12 7/8")
381(15")	394(15 1/2")	446(17 9/16")	403(15 7/8")
457(18")	470(18 1/2")	522(20 9/16")	479(18 7/8")
533(21")	546(21 1/2")	598(23 9/16")	555(21 7/8")

后连接件、后背板、前连接件安装尺寸(mm)

塑料后连接件滑轨长度229(9")

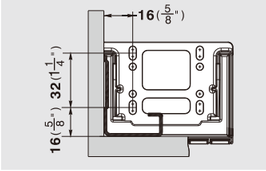

塑料后连接件滑轨长度305(12")–533(21")

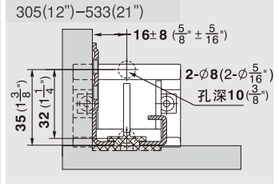

钢后连接件

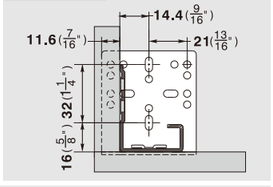

阻尼抽屉后背板

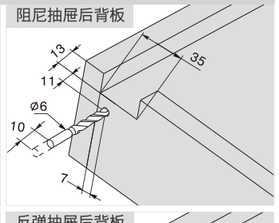

前连接件

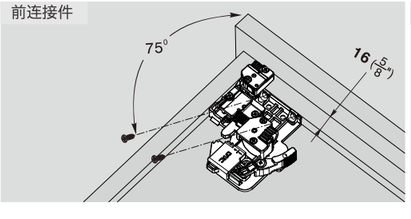

前连接件(带台阶)

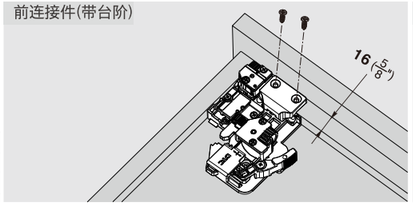

反弹抽屉后背板

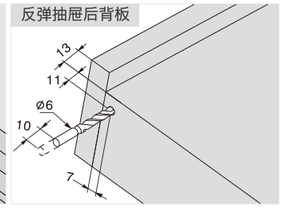

美橱宝™ | D-MOTION PLUS FACE FRAME

TS21 系列隐藏三节美式滑轨(16MM带前连接件、可配后连接件)

DTC
Global Quality Benchmark

产品

描述

- 载重60公斤
- 表面：镀锌
- 长度：457-762毫米
- 滑轨为全拉出式
- 无需工具，抽屉可快速安装和拆卸
- 静音系统保证滑动运动流畅、轻松
- 2D调节，上下：0-3mm，左右：± 1.5mm
- 3D调节，上下：0-3mm，左右：± 1.5mm
  前后：0-3.5mm

空间需求

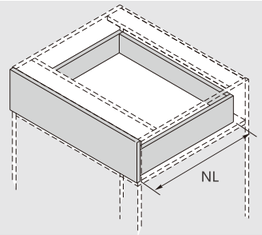

NL 标称长度

阻尼抽屉/反弹抽屉

1

柜桶轨道(左/右)

"*":不可配后连接件
镀锌板(F02)

标称长度	阻尼抽屉 订货号	反弹抽屉 订货号	套/箱
457(18")	TS21457H	TF21457H	6
533(21")	TS21533H	TF21533H	6
*610(24")	TS21610H	TF21610H	3
*686(27")	TS21686H	TF21686H	3
*762(30")	TS21762H	TF21762H	3

2D调节前连接件 左/右
深灰色(H11)
订货号 **0TSSD01-A**

2D调节前连接件(带台阶) 左/右
深灰色(H11)
订货号 **0TSSD03-A**

3D调节前连接件 左/右
深灰色(H11)
订货号 **0TSSD02-A**

2

3D调节前连接件(带台阶) 左/右
深灰色(H11)
订货号 **0TSSD04-A**

3

钢后连接件
镀锌(B02)
配滑轨长度457(18"),533(21")
订货号 **TSHJ01**

阻尼抽屉

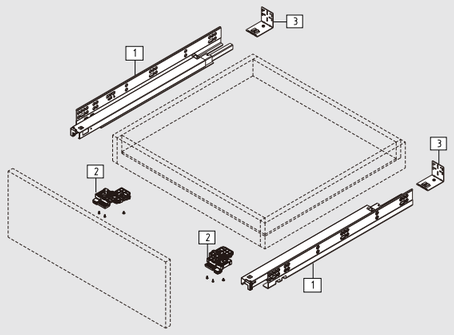

反弹抽屉

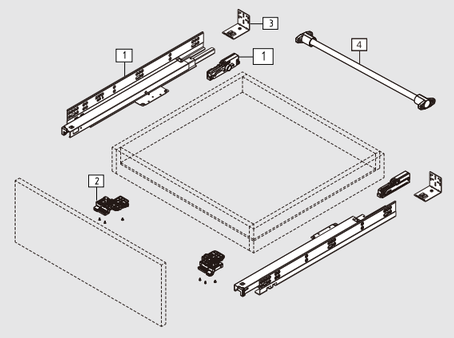

4

同步反弹横杆
(可裁切:1100/柜体净宽 LW−172)
银灰色(E18)!
订货号 **HT0FH02**

设计

滑轨安装尺寸(mm)

NL=滑轨的标称长度
LT=柜子的内部深度

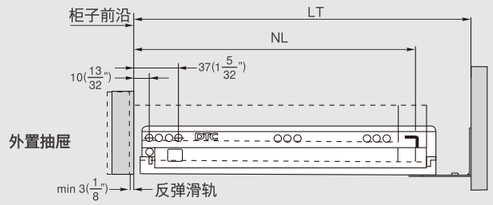

滑轨安装尺寸(mm)

NL=滑轨的标称长度
LT=柜子的内部深度

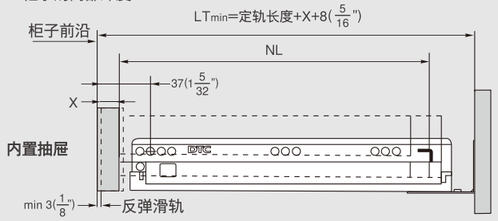

滑轨安装孔尺寸(mm)

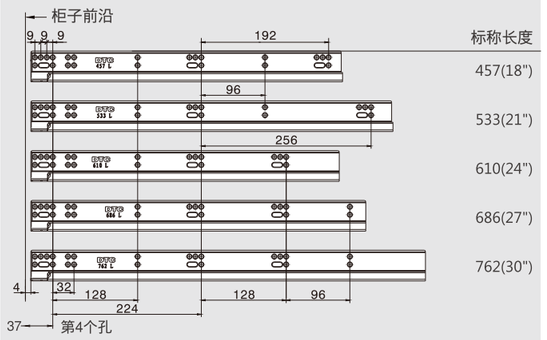

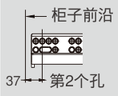

内置抽屉滑轨安装孔尺寸(mm)

滑轨安装尺寸(mm)

LW=柜子的内部宽度

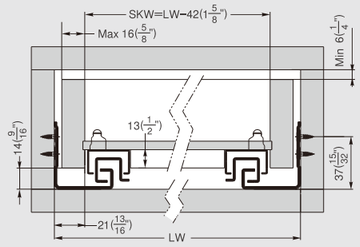

抽屉深度	定轨长度	柜子的内部深度 Max	柜子的内部深度 Min
457(18")	470(18 1/2")	522(20 9/16")	479(18 7/8")
533(21")	546(21 1/2")	598(23 9/16")	555(21 7/8")
610(24")	465(18 3/10")	——	634(24 31/32")
686(27")	505(19 9/10")	——	709(27 29/32")
762(30")	595(23 2/5")	——	786(30 15/16")

后连接件、后背板、前连接件安装尺寸(mm)

前连接件

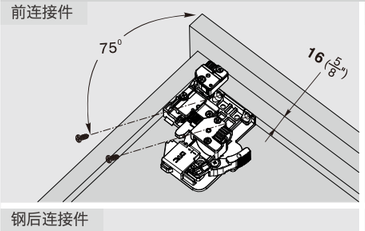

前连接件(带台阶)

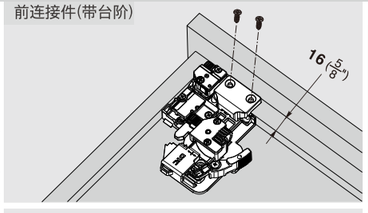

阻尼抽屉后背板

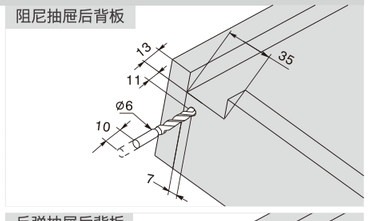

钢后连接件

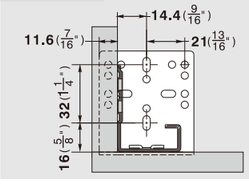

反弹抽屉后背板

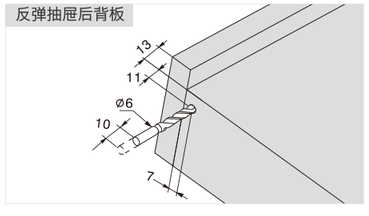

美橱宝™ | D-MOTION PLUS FACE FRAME

TS31 系列隐藏三节美式滑轨(19MM带前连接件、可配后连接件)

60

DTC Global Quality Benchmark

产品

描述

- 载重60公斤
- 表面：镀锌
- 长度：457-762毫米
- 滑轨为全拉出式
- 无需工具，抽屉可快速安装和拆卸
- 静音系统保证滑动运动流畅、轻松
- 2D调节，上下：0-3mm，左右：± 1.5mm
- 3D调节，上下：0-3mm，左右：± 1.5mm
  前后：0-3.5mm

空间需求

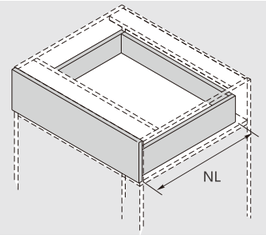

NL 标称长度

阻尼抽屉/反弹抽屉

1

柜桶轨道(左/右)

"*":不可配后连接件
镀锌板(F02)

标称长度	阻尼抽屉 订货号	反弹抽屉 订货号	套/箱
457(18")	TS31457H	TF31457H	6
533(21")	TS31533H	TF31533H	6
*610(24")	TS31610H	TF31610H	3
*686(27")	TS31686H	TF31686H	3
*762(30")	TS31762H	TF31762H	3

2D调节前连接件 左/右
深灰色(H11)
订货号 **0TSSD01-A**

2D调节前连接件(带台阶) 左/右
深灰色(H11)
订货号 **0TSSD03-A**

3D调节前连接件 左/右
深灰色(H11)
订货号 **0TSSD02-A**

2

3D调节前连接件(带台阶) 左/右
深灰色(H11)
订货号 **0TSSD04-A**

钢后连接件
镀锌(B02)
配滑轨长度457(18"),533(21")
订货号 **TSHJ01**

阻尼抽屉

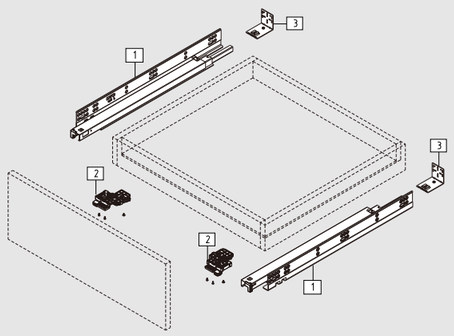

反弹抽屉

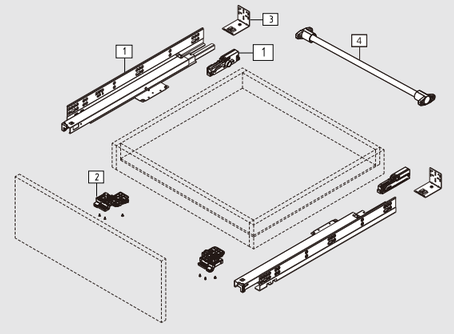

4

同步反弹横杆
(可裁切:1100/柜体净宽 LW−180)
银灰色(E18)!
订货号 **HT0FH02**

设计

滑轨安装尺寸(mm)

NL=滑轨的标称长度
LT=柜子的内部深度

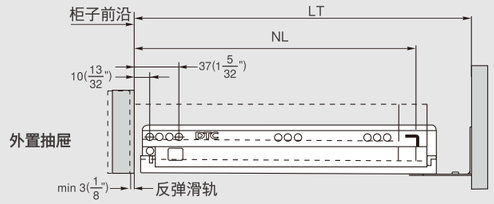

滑轨安装尺寸(mm)

NL=滑轨的标称长度
LT=柜子的内部深度

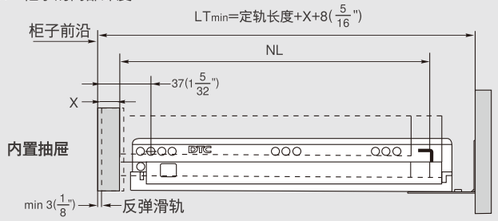

滑轨安装孔尺寸(mm)

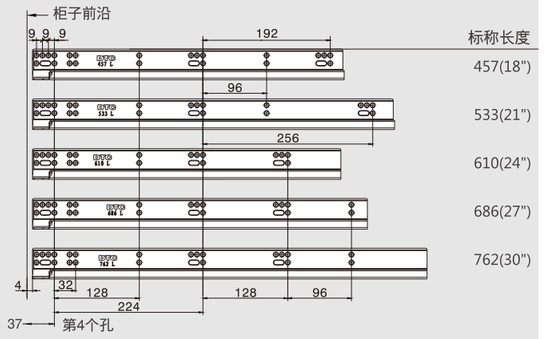

内置抽屉滑轨安装孔尺寸(mm)

滑轨安装尺寸(mm)

LW=柜子的内部宽度

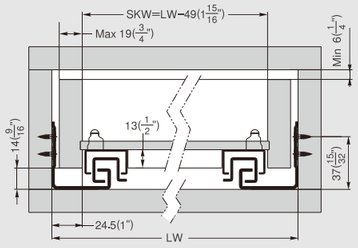

抽屉深度	定轨长度	柜子的内部深度 Max	柜子的内部深度 Min
457(18")	470(18 1/2")	522(20 9/16")	479(18 7/8")
533(21")	546(21 1/2")	598(23 9/16")	555(21 7/8")
610(24")	465(18 3/10")	——	634(24 31/32")
686(27")	505(19 9/10")	——	709(27 29/32")
762(30")	595(23 2/5")	——	786(30 15/16")

后连接件、后背板、前连接件安装尺寸(mm)

前连接件

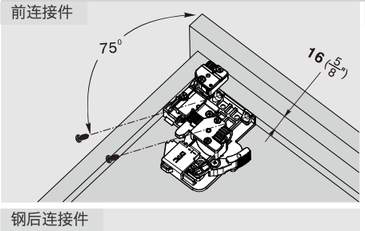

前连接件(带台阶)

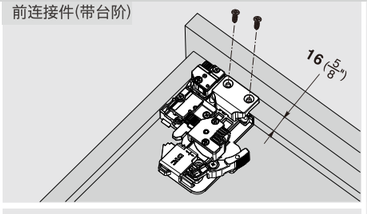

阻尼抽屉后背板

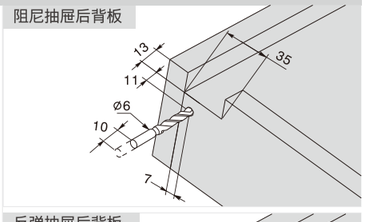

钢后连接件

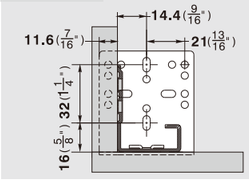

反弹抽屉后背板

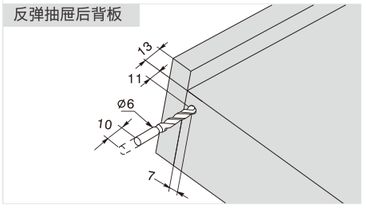

隐藏三节滑轨

DTC
Global Quality Benchmark

UNDERMOUNT
SLIDES

D-MOTION FACE FRAME

隐藏三节滑轨系列

美龙号

阻尼、静音系统

保证抽屉滑动流畅

- **DTC美龙号隐藏阻尼滑轨，全拉出、静音、轻柔自关。**
- **带钩或带前连接件满足多样化的客户需求。**
- **结构稳固，使用寿命长久。**

美龙号™ | D-MOTION FACE FRAME

SS20 系列隐藏三节美式滑轨(16MM带前连接件、可配后连接件)

DTC
Global Quality Benchmark

产品

描述

- 载重35公斤
- 表面：镀锌
- 长度：229-533毫米
- 滑轨为全拉出式
- 无需工具，抽屉可快速安装和拆卸
- 静音系统保证滑动运动流畅、轻松
- 抽屉上下调节量0~+3mm

空间需求

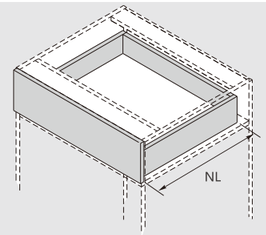

NL 标称长度

设计

滑轨安装尺寸(mm)

NL=滑轨的标称长度
LT=柜子的内部深度

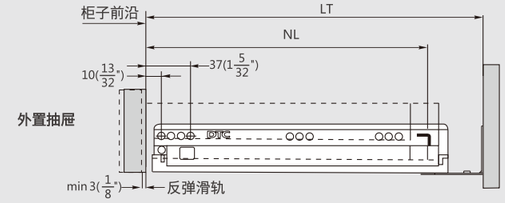

滑轨安装尺寸(mm)

NL=滑轨的标称长度
LT=柜子的内部深度

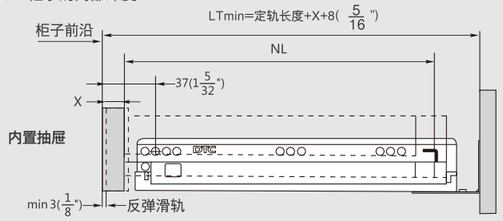

滑轨安装孔尺寸(mm)

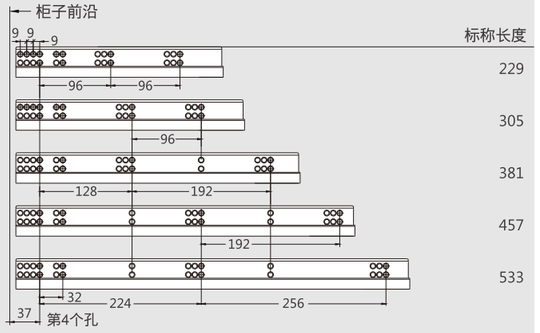

内置抽屉滑轨安装孔尺寸(mm)

滑轨安装尺寸(mm)

LW=柜子的内部宽度

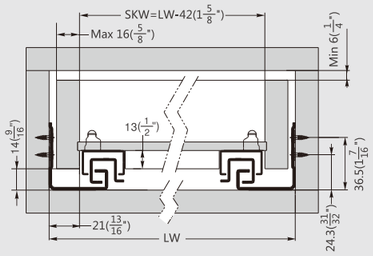

抽屉深度	定轨长度	柜子的内部深度	
		Max	Min
229(9")	256(10 1/2")	298(11 3/4")	283(11 1/8")
305(12")	317(12 1/2")	369(14 9/16")	326(12 7/8")
381(15")	394(15 1/2")	446(17 9/16")	403(15 7/8")
457(18")	470(18 1/2")	522(20 9/16")	479(18 7/8")
533(21")	546(21 1/2")	598(23 9/16")	555(21 7/8")

阻尼抽屉/反弹抽屉

1 柜桶轨道(左/右)

镀锌板(F02)

标称长度	阻尼抽屉 订货号	反弹抽屉 订货号	套/箱
229(9")	SS20229H1	FF20229HX	10
305(12")	SS20305H1	FF20305HX	10
381(15")	SS20381H1	FF20381HX	10
457(18")	SS20457H1	FF20457HX	10
533(21")	SS20533H1	FF20533HX	10

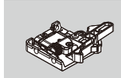

调节前连接件 左/右

深灰色(H11)

订货号 **0SSLD01-A**

2

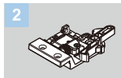

调节前连接件(带台阶) 左/右

深灰色(H11)

订货号 **0SSLD02-A**

3

塑料后连接件

深灰色(H11)
配滑轨长度305(12")–533(21")
订货号 **0GA03**

塑料后连接件

深灰色(H11)
配滑轨长度229(9")
订货号 **GHJ06**

4

同步反弹横杆
(可裁切:1100/柜体净宽 LW–172)

银灰色(E18)!
订货号 **HT0FH02**

钢后连接件
镀锌(B02)
订货号 **GHJ02**

阻尼抽屉

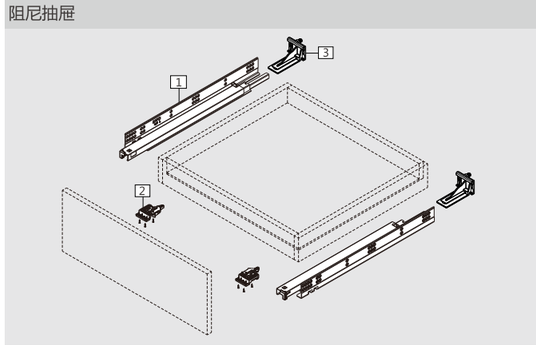

反弹抽屉

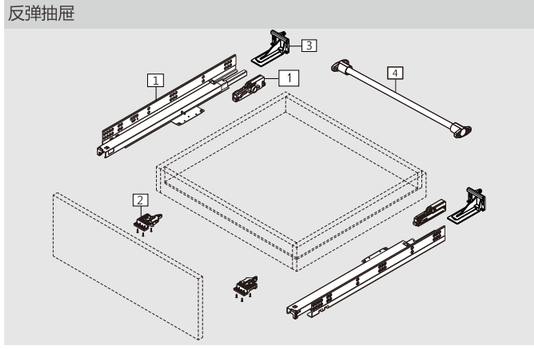

后连接件、后背板、前连接件安装尺寸(mm)

塑料后连接件滑轨长度229(9")

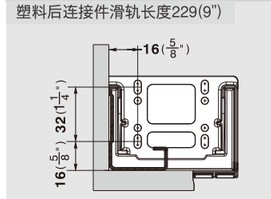

塑料后连接件滑轨长度305(12")–533(21")

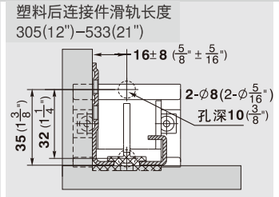

钢后连接件

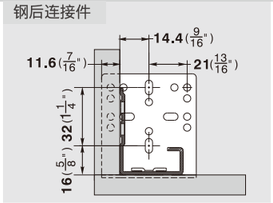

阻尼抽屉后背板

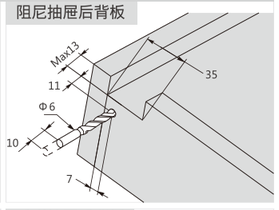

前连接件

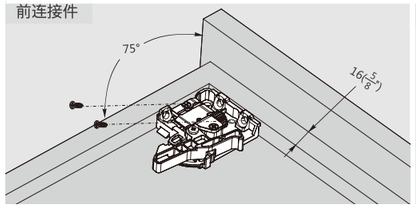

前连接件(带台阶)

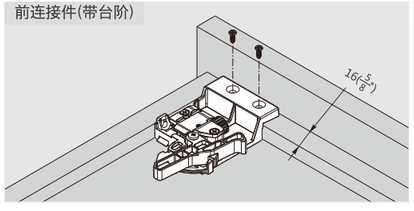

反弹抽屉后背板

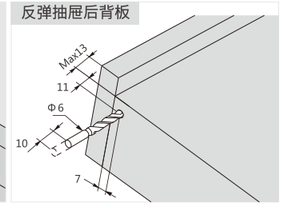

美龙号™ | D-MOTION FACE FRAME

SS30 系列隐藏三节美式滑轨(19MM带前连接件、可配后连接件)

DTC
Global Quality Benchmark

产品

描述

- 载重35公斤
- 表面：镀锌
- 长度：229-533毫米
- 滑轨为全拉出式
- 无需工具，抽屉可快速安装和拆卸
- 静音系统保证滑动运动流畅、轻松
- 抽屉上下调节量0~+3mm

空间需求

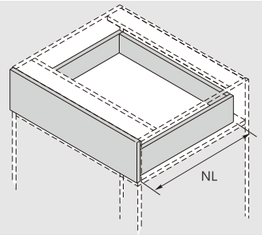

NL 标称长度

阻尼抽屉/反弹抽屉

1 柜桶轨道(左/右)

镀锌板(F02)

标称长度	阻尼抽屉 订货号	反弹抽屉 订货号	套/箱
229(9")	SS30229H1	FF30229HX	10
305(12")	SS30305H1	FF30305HX	10
381(15")	SS30381H1	FF30381HX	10
457(18")	SS30457H1	FF30457HX	10
533(21")	SS30533H1	FF30533HX	10

调节前连接件 左/右

深灰色(H11)

订货号 **0SSLD01-A**

2 调节前连接件(带台阶) 左/右

深灰色(H11)

订货号 **0SSLD02-A**

3 塑料后连接件

深灰色(H11)

配滑轨长度305(12")-533(21")

订货号 **0GA03**

塑料后连接件

深灰色(H11)

配滑轨长度229(9")

订货号 **GHJ06**

4 同步反弹横杆
(可裁切:1100/柜体净宽 LW-180)

银灰色(E18)!

订货号 **HT0FH02**

钢后连接件
镀锌(B02)

订货号 **GHJ02**

阻尼抽屉

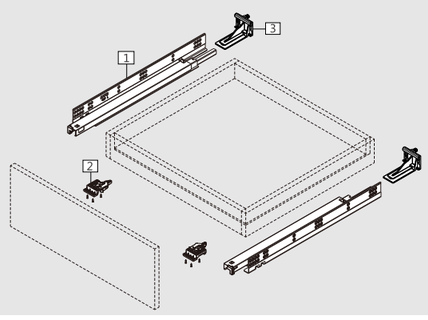

反弹抽屉

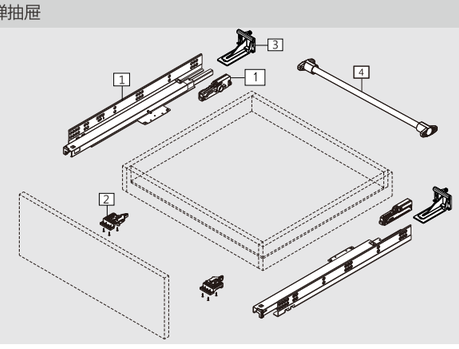

设计

滑轨安装尺寸(mm)

NL=滑轨的标称长度
LT=柜子的内部深度

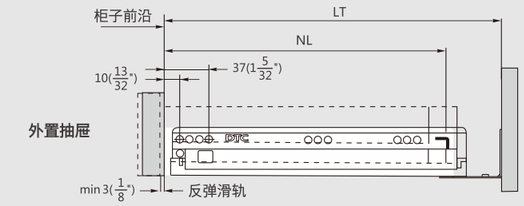

滑轨安装尺寸(mm)

NL=滑轨的标称长度
LT=柜子的内部深度

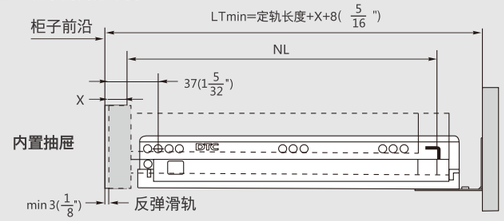

滑轨安装孔尺寸(mm)

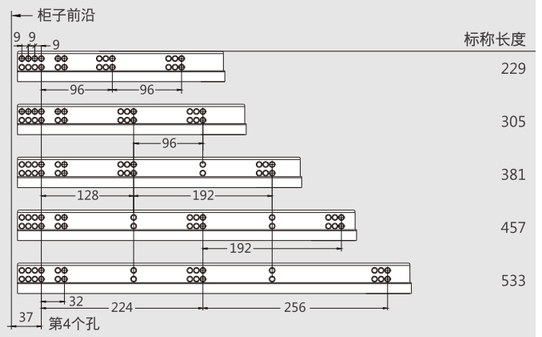

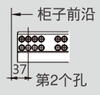

内置抽屉滑轨安装孔尺寸(mm)

滑轨安装尺寸(mm)

LW=柜子的内部宽度

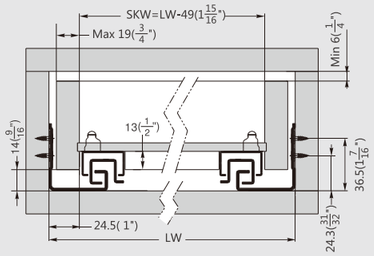

抽屉深度	定轨长度	柜子的内部深度 Max	柜子的内部深度 Min
229(9")	256(10 1/2")	298(11 3/4")	283(11 1/8")
305(12")	317(12 1/2")	369(14 9/16")	326(12 7/8")
381(15")	394(15 1/2")	446(17 9/16")	403(15 7/8")
457(18")	470(18 1/2")	522(20 9/16")	479(18 7/8")
533(21")	546(21 1/2")	598(23 9/16")	555(21 7/8")

后连接件、后背板、前连接件安装尺寸(mm)

塑料后连接件滑轨长度229(9")

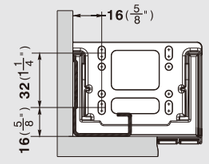

塑料后连接件滑轨长度
305(12")-533(21")

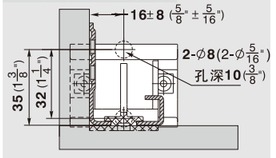

钢后连接件

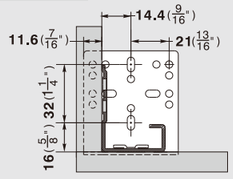

阻尼抽屉后背板

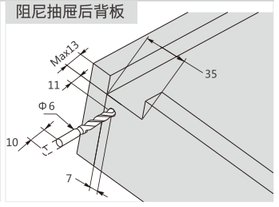

前连接件

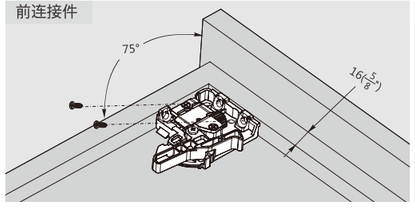

前连接件(带台阶)

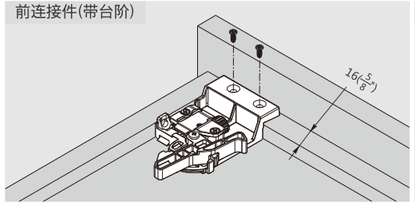

反弹抽屉后背板

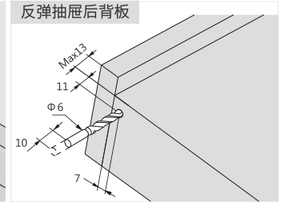

美龙号™ | D-MOTION FACE FRAME

SS20B 系列隐藏三节美式滑轨(16MM带钩、可配后连接件)

DTC
Global Quality Benchmark

产品

描述

- 载重35公斤
- 表面：镀锌
- 长度：229-533毫米
- 滑轨为全拉出式
- 无需工具，抽屉可快速安装和拆卸
- 静音系统保证滑动运动流畅、轻松
- 抽屉上下调节量0~+4mm

空间需求

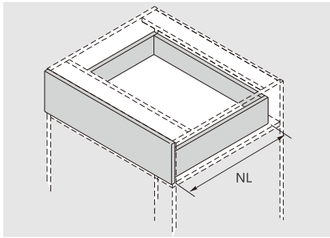

NL 标称长度

设计

滑轨安装尺寸(mm)

NL=滑轨的标称长度
LT=柜子的内部深度

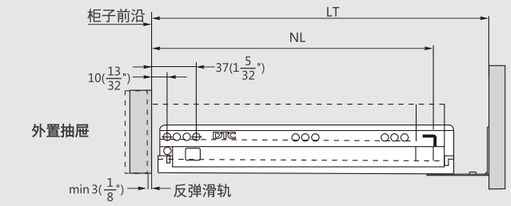

滑轨安装尺寸(mm)

NL=滑轨的标称长度
LT=柜子的内部深度

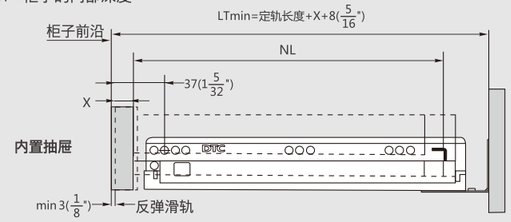

滑轨安装孔尺寸(mm)

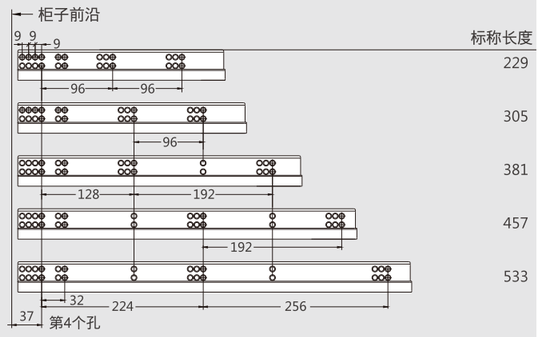

内置抽屉滑轨安装孔尺寸(mm)

滑轨安装尺寸(mm)

LW=柜子的内部宽度

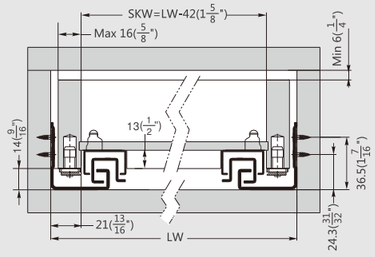

抽屉深度	定轨长度	柜子的内部深度 Max	柜子的内部深度 Min
229(9")	256(10 1/2")	298(11 3/4")	283(11 1/8")
305(12")	317(12 1/2")	369(14 9/16")	326(12 7/8")
381(15")	394(15 1/2")	446(17 9/16")	403(15 7/8")
457(18")	470(18 1/2")	522(20 9/16")	479(18 7/8")
533(21")	546(21 1/2")	598(23 9/16")	555(21 7/8")

阻尼抽屉/反弹抽屉

1 柜桶轨道(左/右)

镀锌板(F02)

标称长度	阻尼抽屉 订货号	反弹抽屉 订货号	套/箱
229(9")	SS20B229H1	FF20B229HX	10
305(12")	SS20B305H1	FF20B305HX	10
381(15")	SS20B381H1	FF20B381HX	10
457(18")	SS20B457H1	FF20B457HX	10
533(21")	SS20B533H1	FF20B533HX	10

2 固定插销

深灰色(H11)
订货号 **SJS01**

3 塑料后连接件

深灰色(H11)
配滑轨长度305(12")–533(21")
订货号 **0GA03**

塑料后连接件

深灰色(H11)
配滑轨长度229(9")
订货号 **GHJ06**

钢后连接件

镀锌(B02)
订货号 **GHJ02**

阻尼抽屉

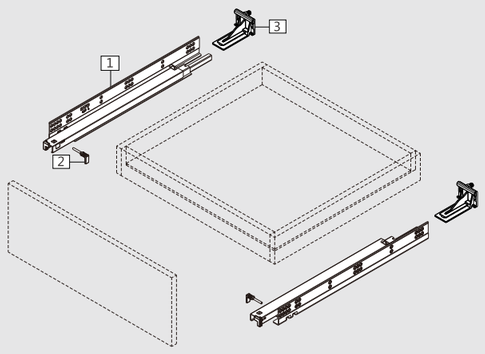

反弹抽屉

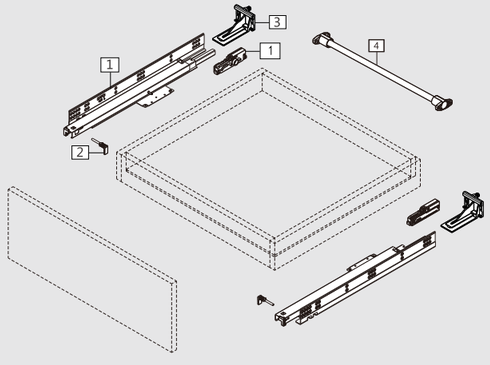

4 同步反弹横杆
(可裁切:1100/柜体净宽 LW–172)

银灰色(E18)!
订货号 **HT0FH02**

后连接件、后背板、前连接件安装尺寸(mm)

塑料后连接件滑轨长度229(9")

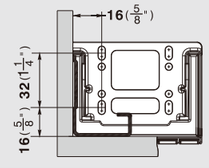

塑料后连接件滑轨长度
305(12")–533(21")

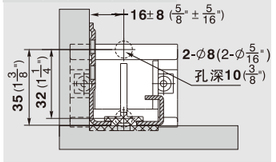

钢后连接件

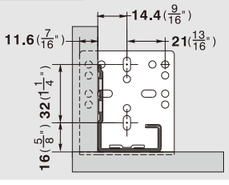

阻尼抽屉后背板

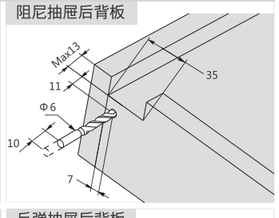

前侧板

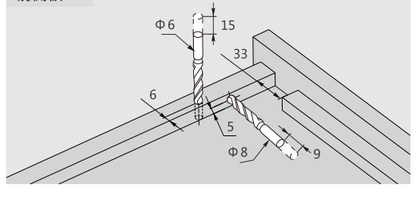

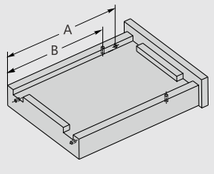

NL (mm)	A (mm)	B (mm)
229(9")	162.5	173
305(12")	232.5	243.5
381(15")	286.5	297.5
457(18")	340.5	370.5
533(21")	378.5	446.5

反弹抽屉后背板

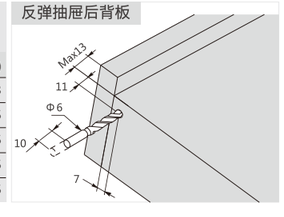

美龙号™ | D-MOTION FACE FRAME

SS30B 系列隐藏三节美式滑轨(19MM带钩、可配后连接件)

DTC Global Quality Benchmark

产品

描述

- 载重35公斤
- 表面：镀锌
- 长度：229-533毫米
- 滑轨为全拉出式
- 无需工具，抽屉可快速安装和拆卸
- 静音系统保证滑动运动流畅、轻松
- 抽屉上下调节量0~+4mm

空间需求

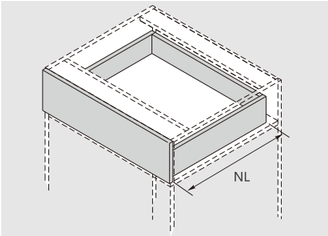

NL 标称长度

阻尼抽屉/反弹抽屉

1 柜桶轨道(左/右)

镀锌板(F02)

标称长度	阻尼抽屉 订货号	反弹抽屉 订货号	套/箱
229(9")	SS30B229H1	FF30B229HX	10
305(12")	SS30B305H1	FF30B305HX	10
381(15")	SS30B381H1	FF30B381HX	10
457(18")	SS30B457H1	FF30B457HX	10
533(21")	SS30B533H1	FF30B533HX	10

2 固定插销

深灰色(H11)

订货号 SJS01

3 塑料后连接件

深灰色(H11)

配滑轨长度305(12")–533(21")

订货号 0GA03

塑料后连接件

深灰色(H11)

配滑轨长度229(9")

订货号 GHJ06

钢后连接件

镀锌(B02)

订货号 GHJ02

阻尼抽屉

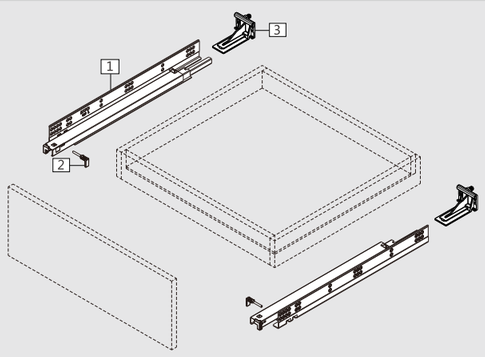

反弹抽屉

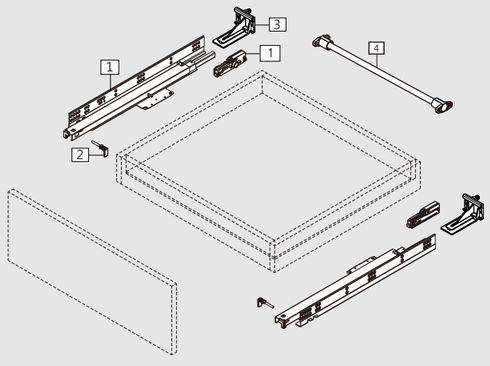

4 同步反弹横杆
(可裁切:1100/柜体净宽 LW−180)

银灰色(E18)!

订货号 HT0FH02

设计

滑轨安装尺寸(mm)

NL=滑轨的标称长度
LT=柜子的内部深度

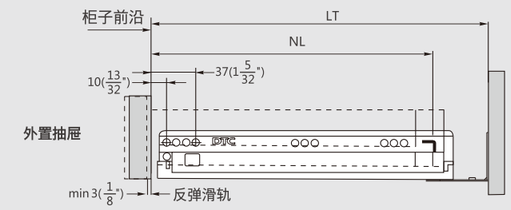

滑轨安装尺寸(mm)

NL=滑轨的标称长度
LT=柜子的内部深度

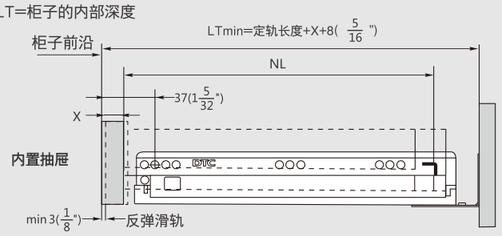

滑轨安装孔尺寸(mm)

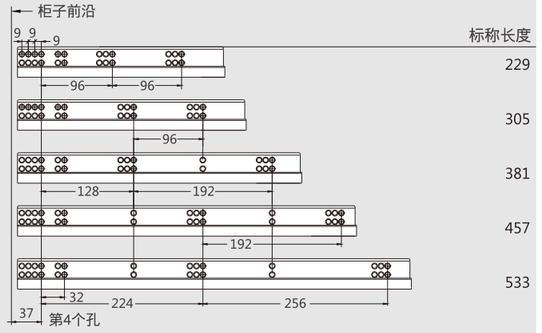

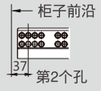

内置抽屉滑轨安装孔尺寸(mm)

滑轨安装尺寸(mm)

LW=柜子的内部宽度

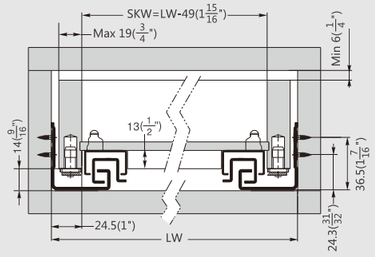

抽屉深度	定轨长度	柜子的内部深度 Max	柜子的内部深度 Min
229(9")	256(10 1/2")	298(11 3/4")	283(11 1/8")
305(12")	317(12 1/2")	369(14 9/16")	326(12 7/8")
381(15")	394(15 1/2")	446(17 9/16")	403(15 7/8")
457(18")	470(18 1/2")	522(20 9/16")	479(18 7/8")
533(21")	546(21 1/2")	598(23 9/16")	555(21 7/8")

后连接件、后背板、前连接件安装尺寸(mm)

塑料后连接件滑轨长度229(9")

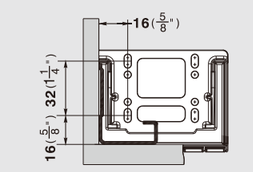

塑料后连接件滑轨长度
305(12")–533(21")

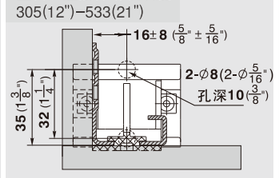

钢后连接件

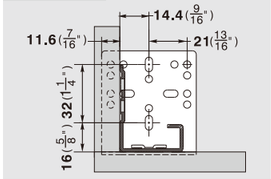

阻尼抽屉后背板

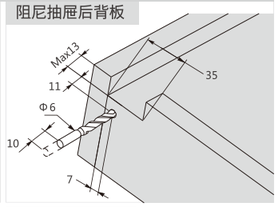

前侧板

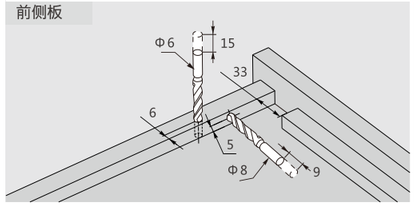

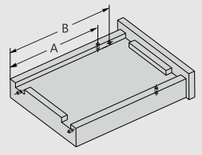

NL (mm)	A (mm)	B (mm)
229(9")	162.5	173
305(12")	232.5	243.5
381(15")	286.5	297.5
457(18")	340.5	370.5
533(21")	378.5	446.5

反弹抽屉后背板

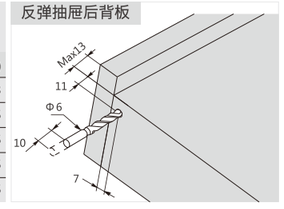

安装调节 | ASSEMBLY AND ADJUSTMENT

美橱宝隐藏三节美式滑轨安装调节示意图

DTC
Global Quality Benchmark

3D调节滑轨安装

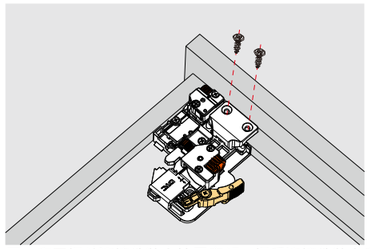

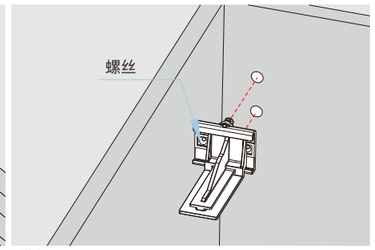

用十字刀把前连接件装在抽屉底部，把后连接件装在后背板。

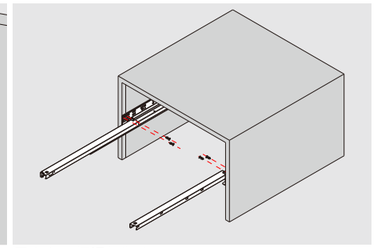

用十字刀把滑轨装上。

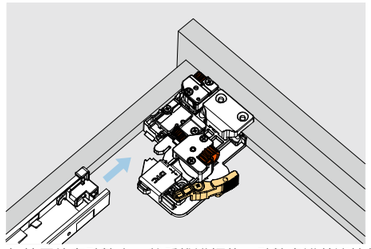

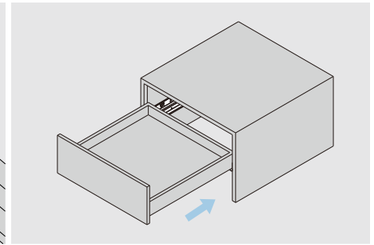

把抽屉放在动轨上，然后推进柜体，动轨卡进前连接件，安装完成。

3D调节滑轨调节

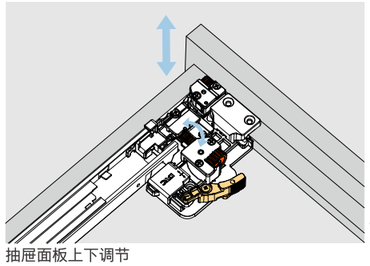

抽屉面板上下调节

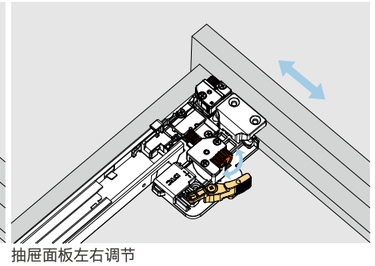

抽屉面板左右调节

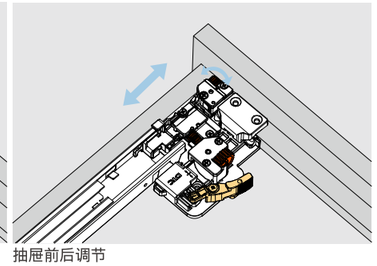

抽屉前后调节

3D调节滑轨拆卸

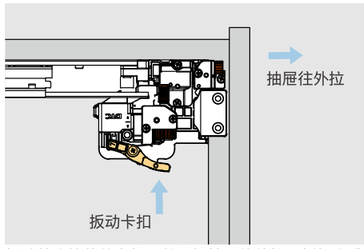

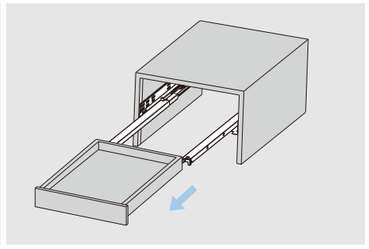

扳动前连接件的卡扣，然后把抽屉往外拉，拆卸完成。

2D调节抽屉安装

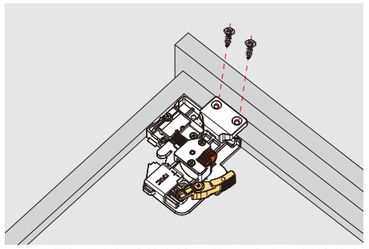

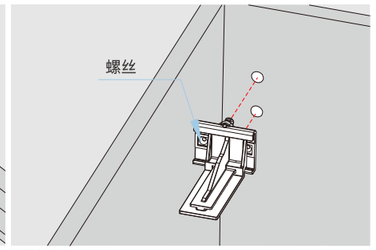

用十字刀把前连接件装在抽屉底部，把后连接件装在后背板。

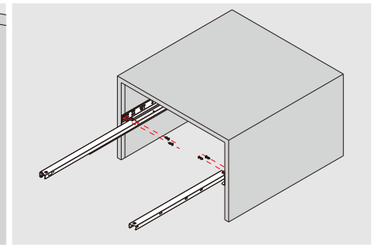

用十字刀把滑轨装上。

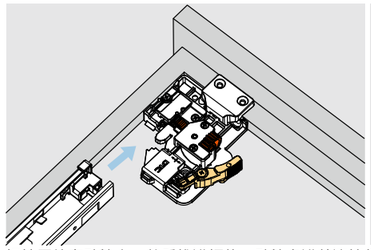

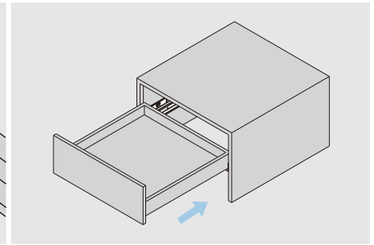

把抽屉放在动轨上，然后推进柜体，动轨卡进前连接件，安装完成。

2D调节抽屉调节

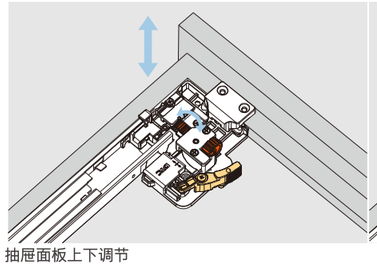

抽屉面板上下调节

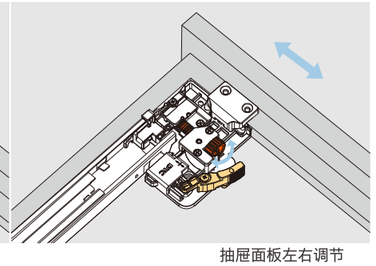

抽屉面板左右调节

2D调节抽屉拆卸

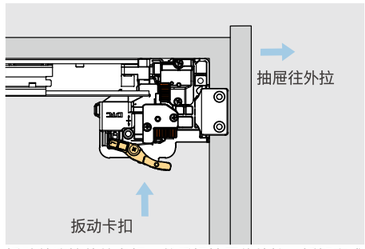

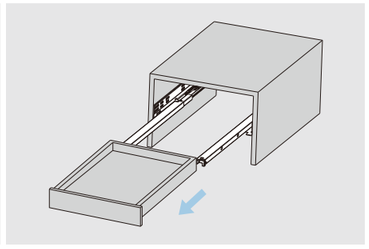

扳动前连接件的卡扣，然后把抽屉往外拉，拆卸完成。

安装调节 | ASSEMBLY AND ADJUSTMENT

美龙号隐藏三节美式滑轨安装调节示意图

带前连接件滑轨安装

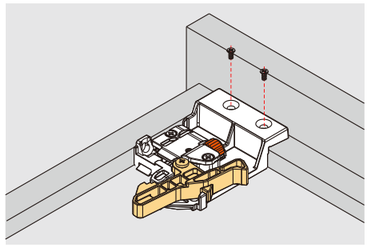

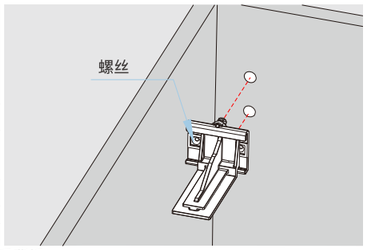

用十字刀把前连接件装在抽屉底部，把后连接件装在后背板。

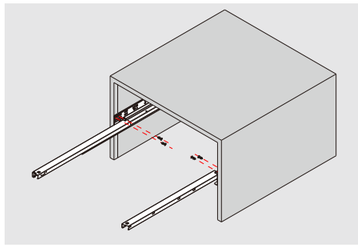

用十字刀把滑轨装上。

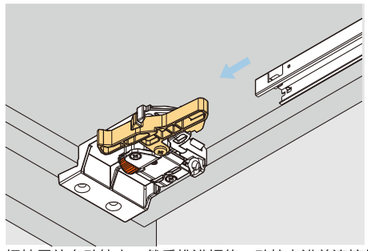

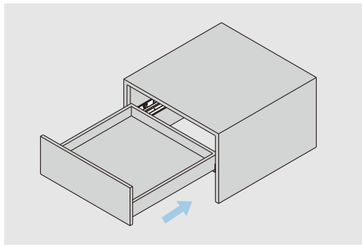

把抽屉放在动轨上，然后推进柜体，动轨卡进前连接件，安装完成。

带前连接件滑轨调节

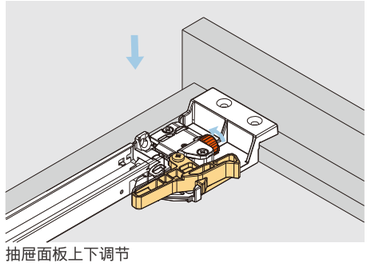

抽屉面板上下调节

带前连接件滑轨拆卸

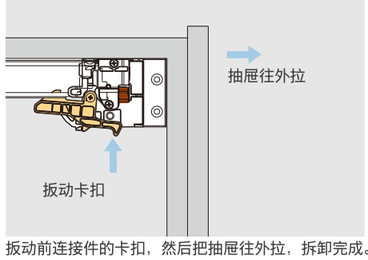

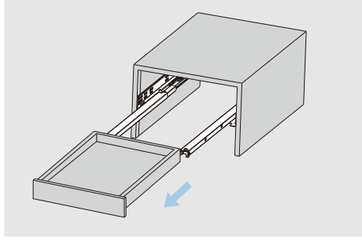

扳动前连接件的卡扣，然后把抽屉往外拉，拆卸完成。

带钩滑轨安装

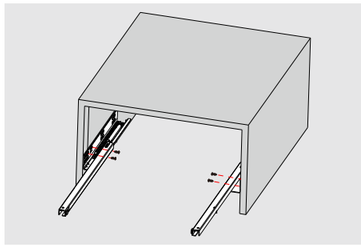

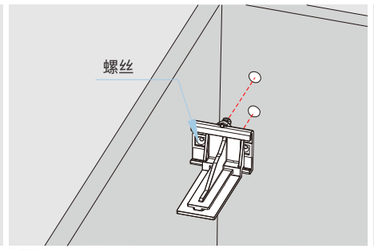

用十字刀把前连接件装在抽屉底部，把后连接件装在后背板。

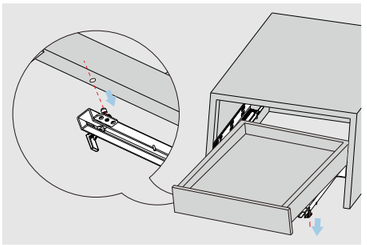

把动轨从滑轨上拉出来，把抽屉放置到滑轨上卡进到相应孔位。

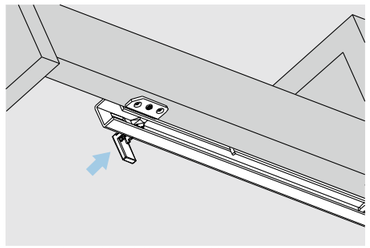

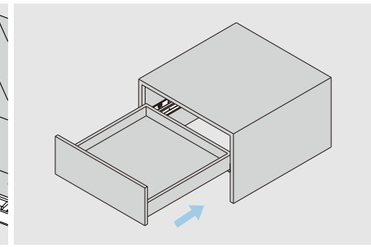

把固定销压入抽屉侧板，固定抽屉的位置，然后把抽屉推进柜体，安装完成。

带钩滑轨拆卸

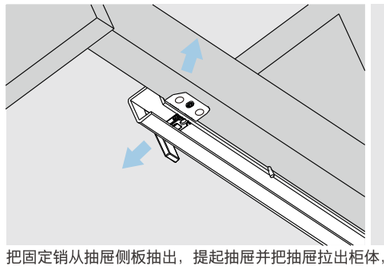

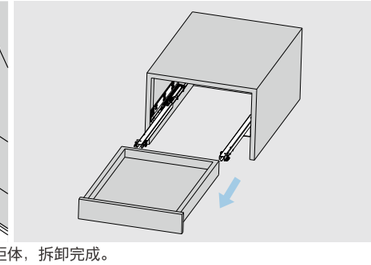

把固定销从抽屉侧板抽出，提起抽屉并把抽屉拉出柜体，拆卸完成。

DTC
Global Quality Benchmark

BALL BEARING
SLIDES

SUPER-RAIL

走珠滑轨系列

刚柔号

内置阻尼系统

传统走珠轨的升级

- 传统走珠轨的基础上，**内建DTC独有的阻尼系统，**可谓刚柔并重。
- **适用于办公室、家庭，**或需要全拉出的场合使用，多种长度可供选择。
- **特设防脱复位装置**，大大提升安装效率。

轻柔静音　智能安全　超长寿命　绿色环保

刚柔号™ | SUPER-RAIL

45mm 系列公制阻尼弧形全拉出三节走珠滑轨

DTC
Global Quality Benchmark

产品

描述

- 载重45公斤
- 表面：镀蓝锌(B02)/电黑(D01)
- 长度：250-600毫米
- 双叠全拉出带定位、防滑出保护
- 内置阻尼
- 单向展开

空间需求

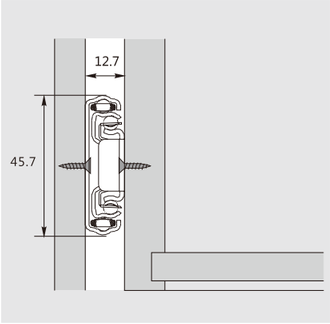

订购信息

滑轨安装尺寸(mm)

NL= 滑轨的标称长度
LT= 柜子的内部深度

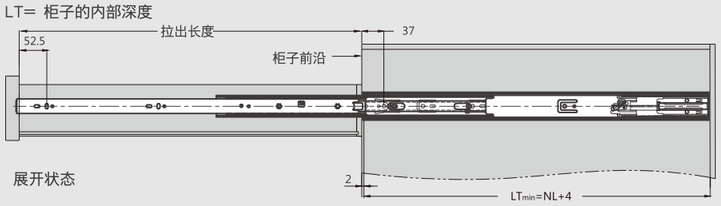

铁后连接件

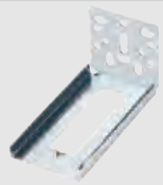

订货号	ZTT001HB
个/箱	100

滑轨安装孔尺寸

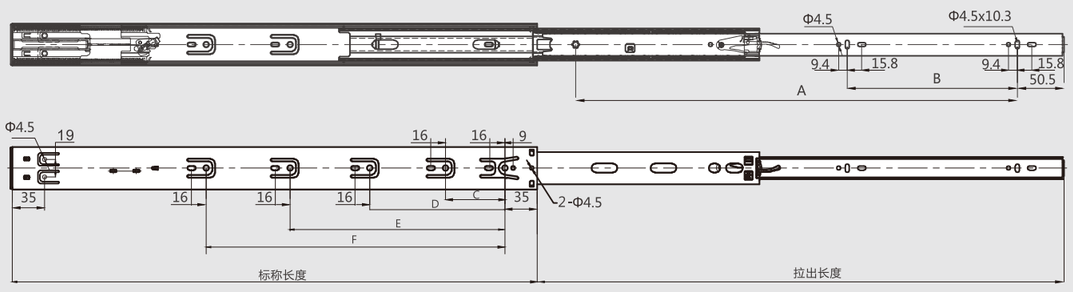

滑轨安装尺寸(mm)

订货号	标称长度 NL	拉出长度	孔位及相关尺寸						套/箱
			A	B	C	D	E	F	
4587110H	250	163.8	174						
4587112H	300	263.8	224	64	96				12
4587114H	350	335.3	256	96	64	128			12
4587116H	400	401	320	128	64	128	192		12
4587118H	450	451	352	160	64	128	224		12
4587120H	500	501	416	192	64	128	256		12
4587122H	550	551	448	224	64	128	224	320	12
4587124H	600	601	512	224	64	128	224	352	12

我们是一家不断创新的企业！需要了解更多最新产品信息
请登录企业网站www.dtcdtc.com或联系我们的客服代表400 8036 338。

DTC
Global Quality Benchmark

BALL BEARING
SLIDES SERIES

STANDARD B.B.SLIDES

走珠滑轨系列

普通走珠滑轨

防滑保护件与滑轨可直接分离

安装、拆卸简单

- 精选高强度钢珠，**制造工艺精良，滑动自然流畅。**
- 抽屉可通过防滑保护件与滑轨直接分离，**安装与拆卸抽屉十分方便。**
- **适用于办公室、家庭**，或需要全拉出的场合使用，多种长度可供选择。

轻柔静音　智能安全　超长寿命　绿色环保

走珠滑轨 | BALL BEARING SLIDES

45mm 系列公制反弹弧形全拉出三节走珠滑轨

产品

描述

- 载重45公斤
- 表面：镀蓝锌(B02)/电黑(D01)
- 长度：250-600毫米
- 双叠全拉出带定位、防滑出保护
- 内置反弹
- 单向展开

空间需求

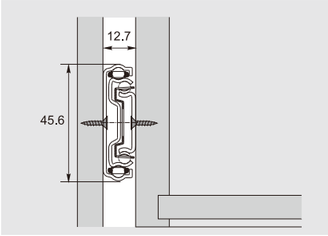

NL 标称长度

订购信息

滑轨安装尺寸(mm)

NL= 滑轨的标称长度　LT= 柜子的内部深度

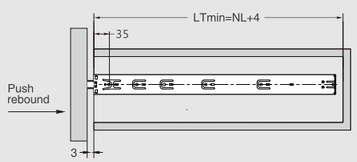

外置抽屉

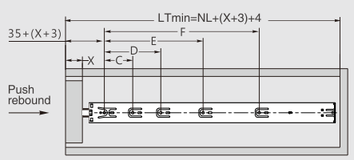

内置抽屉

铁后连接件

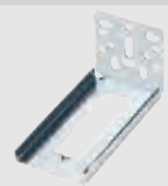

订货号	ZTT001HB
个/箱	100

滑轨安装孔尺寸(mm)

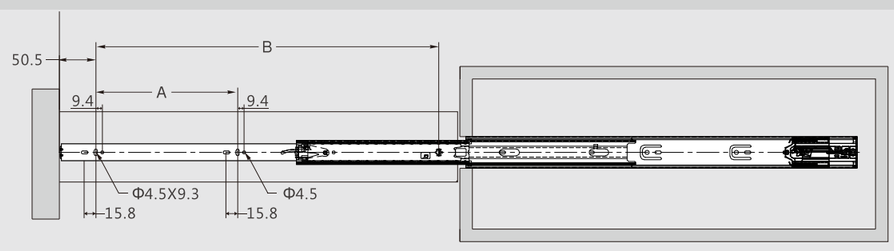

滑轨安装尺寸(mm)

订货号	标称长度 NL	拉出长度 T	孔位及相关尺寸							套/箱
			A	B	C	D	E	F	G	
4587110G	250	163.8	174		64					12
4587112G	300	263.8	64	224	96					12
4587114G	350	335.3	96	224	64	128				12
4587116G	400	401	128	320	64	128	192			12
4587118G	450	451	160	320	64	128	224			12
4587120G	500	501	192	416	64	128	256			12
4587122G	550	551	224	416	64	128	224	320		12
4587124G	600	601	224	512	64	128	224	352		12

走珠滑轨 | BALL BEARING SLIDES

45mm 系列公制弧形加长拉出三节走珠滑轨

产品

描述

- 载重45公斤
- 表面：镀蓝锌(B02)/电黑(D01)
- 长度：250-600毫米
- 双叠全拉出带定位、防滑出保护
- 额外加长拉出
- 单向展开

空间需求

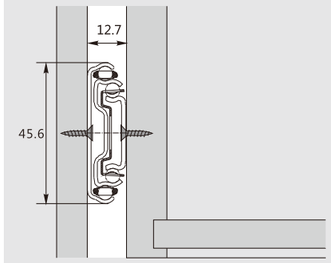

订购信息

安装示范

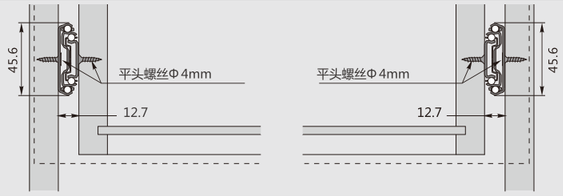

铁后连接件

订货号	ZTT001R
个/箱	100

滑轨安装孔尺寸(mm)

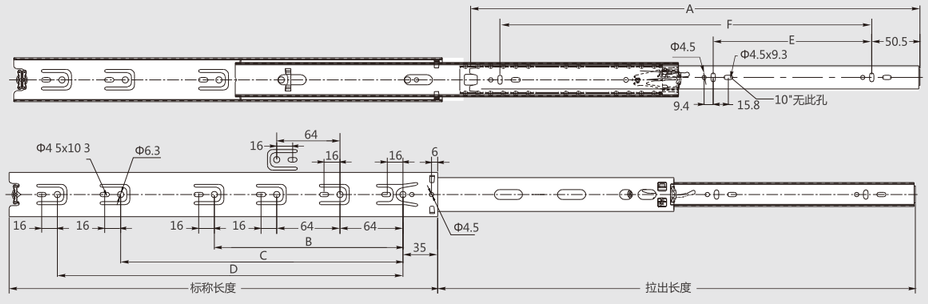

滑轨安装尺寸(mm)

订货号	标称长度 NL	拉出长度	孔位及相关尺寸						套/箱
			A	B	C	D	E	F	
4587310A	250	272.9	247.2	160			169		12
4587312A	300	324.0	297.2	224			96	224	12
4587314A	350	373.6	347.2	224			128	256	12
4587316A	400	425.2	397.2	224	288		128	320	12
4587318A	450	474.8	447.2	224	352		160	352	12
4587320A	500	524.9	497.2	224	352	416	192	416	12
4587322A	550	574	547.2	224	352	416	224	448	12
4587324A	600	624.1	597.2	224	352	480	224	512	12

DTC
Global Quality Benchmark

EPOXY SLIDES

ROLLER SLIDE

喷粉滑轨系列

普通系列

喷粉滑轨

经济型的抽屉解决方案

- 精湛的制造工艺确保滑轨表面平整、顺滑，滑轮滚动自然流畅。
- 适用于美式面柜结构柜体。
- 多种颜色、长度可供选择。

轻柔静音　智能安全　超长寿命　绿色环保

美式喷粉滑轨 | EPOXY SLIDE

E 系列隐藏普通重型滑轨(带后连接件)

35

产品

描述

- 载重35公斤
- 单向展开,配塑料后连接件
- 无需工具，抽屉可快速安装和拆卸
- 静音系统保证导轨运作轻松，顺滑无噪声
- 表面：米白色(E01)/灰色(E03)/啡色(E04)

空间需求

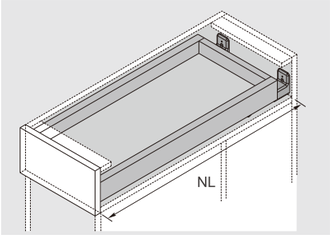

NL 标称长度

订购信息

1 柜桶轨道(左/右)

米白色(E01)! 灰色(E03)! 啡色(E04)

标称长度	35 订货号	套/箱
292mm	E-S292	24
368mm	E-S368	24
445mm	E-S445	24
487mm	E-S487	24
520mm	E-S520	24
572mm	E-S572	24
597mm	E-S597	24

2 可调后连接件

米白色(E01)!

订货号 JT07

不可拉出长度AV示意图

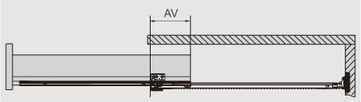

LT (mm)	AV (mm)
292~294	71
368~370	83
445~447	93
487~489	99
520~522	103
572~574	109
597~599	113

滑轨安装尺寸(mm)

SKW=抽屉宽度
LW=柜子的内部宽度

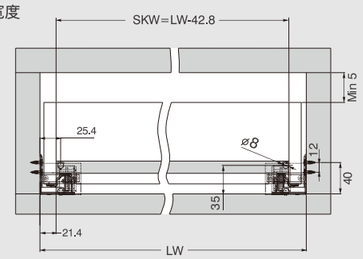

滑轨安装孔尺寸(mm)

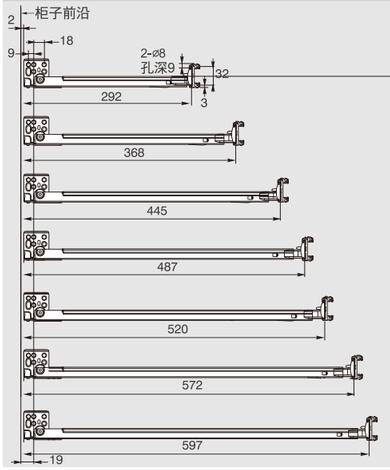

标称长度 NL
292
368
445
487
520
572
597

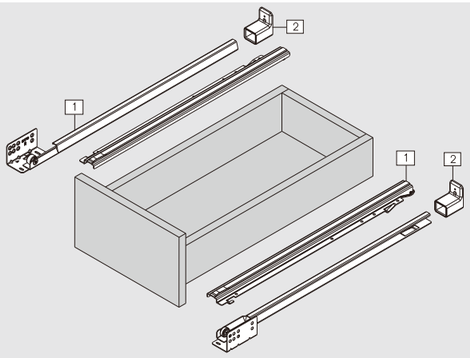

美式喷粉滑轨 | EPOXY SLIDE

C 系列拐弯自走托底滑轨(带后连接件)

25

产品

描述

- 载重25公斤
- 单向展开,配塑料后连接件
- 无需工具，抽屉可快速安装和拆卸
- 静音系统保证导轨运作轻松，顺滑无噪声
- 表面：米白色(E01)/灰色(E03)/啡色(E04)/黑色(E05)

空间需求

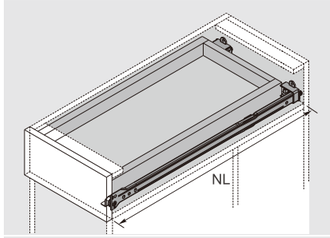

NL 标称长度

订购信息

1 柜桶轨道(左/右)

米白色(E01)! 灰色(E03)! 啡色(E04)! 黑色(E05)

标称长度	35 订货号	套/箱
408/305mm	C408	24
436/400mm	C436	24
484/400mm	C484	24
497/450mm	C497	24
512/400mm	C512-1	24
512/450mm	C512	24
588/550mm	C588	24

2 拐弯滑轨后连接件

米白色(E01)!

订货号 JT04

不可拉出长度AV示意图

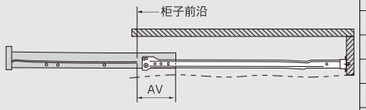

NL (mm)	AV (mm)
408/350	84
436/400	84
484/400	84
497/450	94
512/400	94
512/450	94
588/550	111

滑轨安装尺寸(mm)

SKW=抽屉宽度
LW=柜子的内部宽度

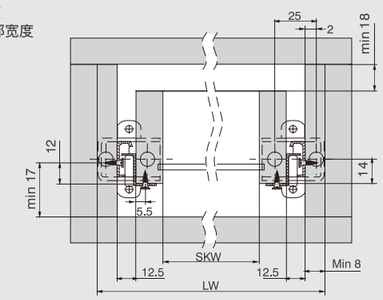

滑轨安装孔尺寸(mm)

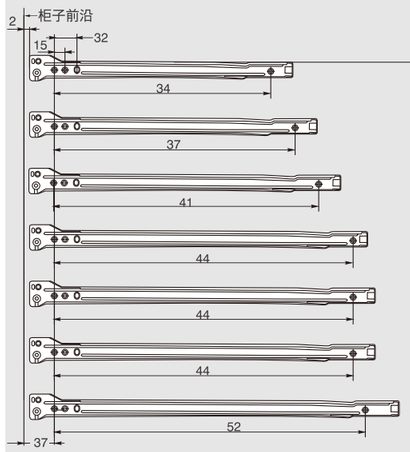

标称长度 NL
408/350
436/400
484/400
497/450
512/400
512/450
588/550

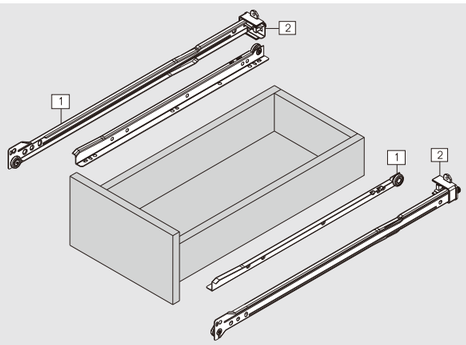

DTC
Global Quality Benchmark

ACCESSORIES FOR
FACE FRAME
CABINET

ACCESSORIES

美式杂件系列

配件

轻柔静音 智能安全 超长寿命 绿色环保

配件

柜体(铁)角码

材料	颜色	订货号	套/箱
铁	灰色	DM-1	800
	米黄色	DM-2	800
	浅啡色	DM-3	800
	深啡色	DM-4	800
	白色	DM-5	800

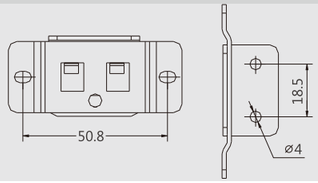

柜体组合件

材料	颜色	订货号	只/箱
	白色	VB3720	500

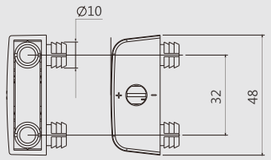

层板托

板厚	颜色	订货号	只/箱
18mm	透明	111	500
16mm	透明	112	500

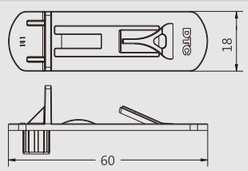

消音防撞胶粒

材料	颜色	订货号	块/箱
塑料	透明	MP1	100

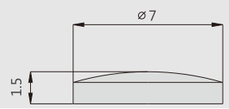

翻门铰链

	订货号	个箱
左	MH-L	100
右	MH-R	100
储物盒	CWH1	20

侧板安装孔尺寸

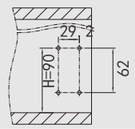

门板安装孔尺寸

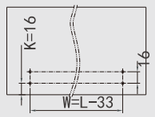

转盘

	订货号	块/箱
	G001	20

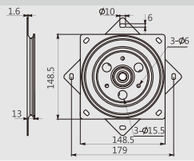

我们是一家不断创新的企业！需要了解更多最新产品信息
请登录企业网站www.dtcdtc.com或联系我们的客服代表400 8036 338。

DTC
Global Quality Benchmark